Mando a distancia 1Z para TRIAC Dimmer RF

Mando a distancia RF de cuidado diseño compatible con los TRIAC dimmer (LD1080254 y LD1080255). Añade funcionalidad inalámbrica mejorando el control de las luminarias regulables. Alcance 30 metros.

ESPECIFICACIONES

Alimentación	**Pilas**
Tensión de funcionamiento	**DC3V**
Interior-exterior	**Interior**
Tipo de regulación	**TRIAC**
Controlado por:	**RF**

Referencia
LD1080256

Dimensiones del producto
85x85x45mm

Dimensiones del packaging
4x14x1cm

Certificados
CE
ROHS
ECORAEE

DETALLES

Mando a distancia RF de cuidado diseño compatible con los TRIAC dimmer (LD1080254 y LD1080255). Añade funcionalidad inalámbrica mejorando el control de las luminarias regulables.

Funciones:

- On/off
- Modo noche (regula automáticamente la intensidad de luz al 10%)
- 4 botones para regular con una pulsación la intensidad al 25-50-75-100%
- 2 botones para regular la intensidad en 256 niveles
- 2 botones para memorizar dos escenas

Características:

- Alcance 30 metros.

- 1 zona (cada mando se puede emparejar con un Dimmer Triac RF compatible o 1 grupo de dimmer)
- Radio Frecuencia: 2.4GHz
- Corriente de trabajo: <5mA
- Corriente standby: <2pA
- Alimentación: 3VDC (pila botón CR2032)
- Dimensiones: 135x40x11mm

ESQUEMA DE INSTALACIÓN

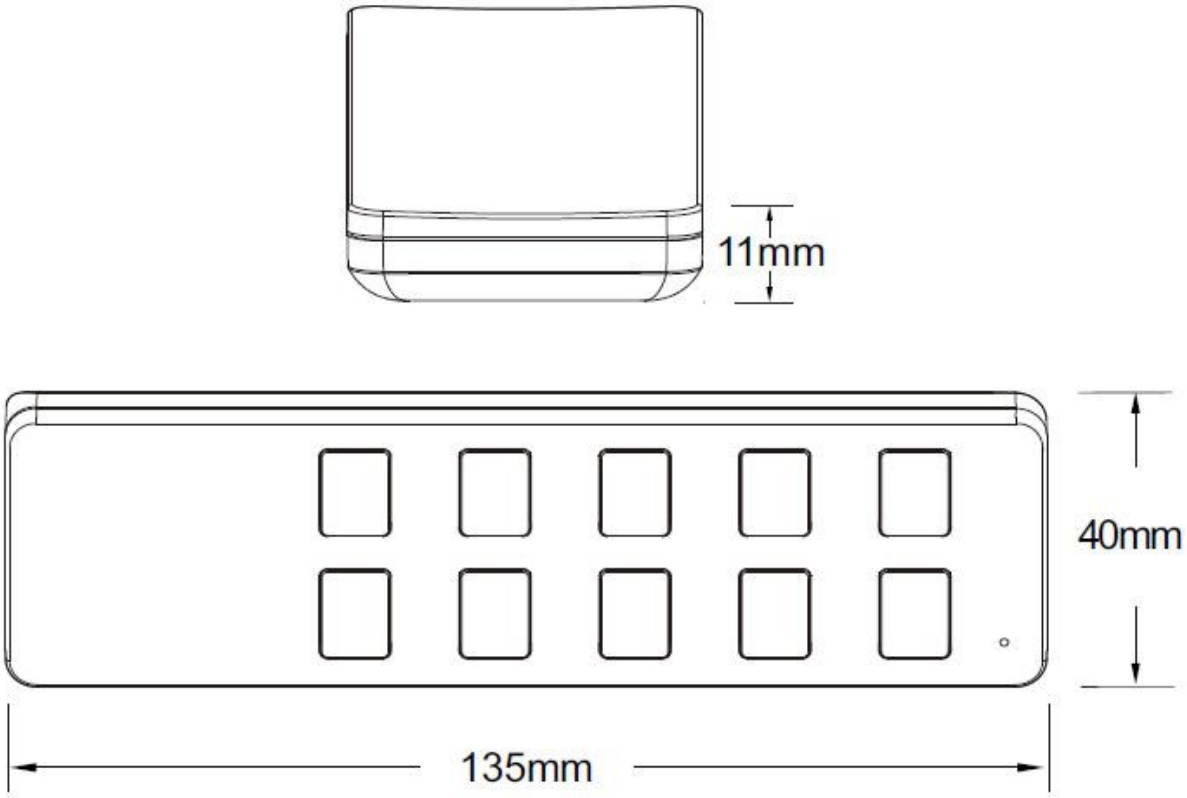

GALERIA

AVISO

Datos sujetos a cambios sin aviso. Excepto errores y omisiones. Asegúrese de utilizar el archivo más reciente posible.