Reflector aluminio 120º para lámpara industrial, Ø215mm, blanco

Reflector de aluminio 120º para luminaria industrial. Lacado exterior color blanco. Interior en aluminio esmerilado.

ESPECIFICACIONES

Ángulo de apertura	**60º**
Interior-exterior	**Interior**
Otros	**Reflector de aluminio**

Referencia
LD1160635

Dimensiones del producto
485x485x135mm

Dimensiones del packaging
49x48x14cm

Certificados
CE
ROHS
ECORAEE

DETALLES

Reflector aluminio 120º para lámpara industrial.

Pieza de recambio o para sustituir otros tipos de reflectores de campana industrial. Ver dimensiones para compatibilidad luminaria.

Dimensiones:

- hueco para luminaria: Ø200mm
- distancia entre ronillos de sujección: Ø215mm

- diámetro max.: Ø485mm

- altura: 135mm

ESQUEMA DE INSTALACIÓN

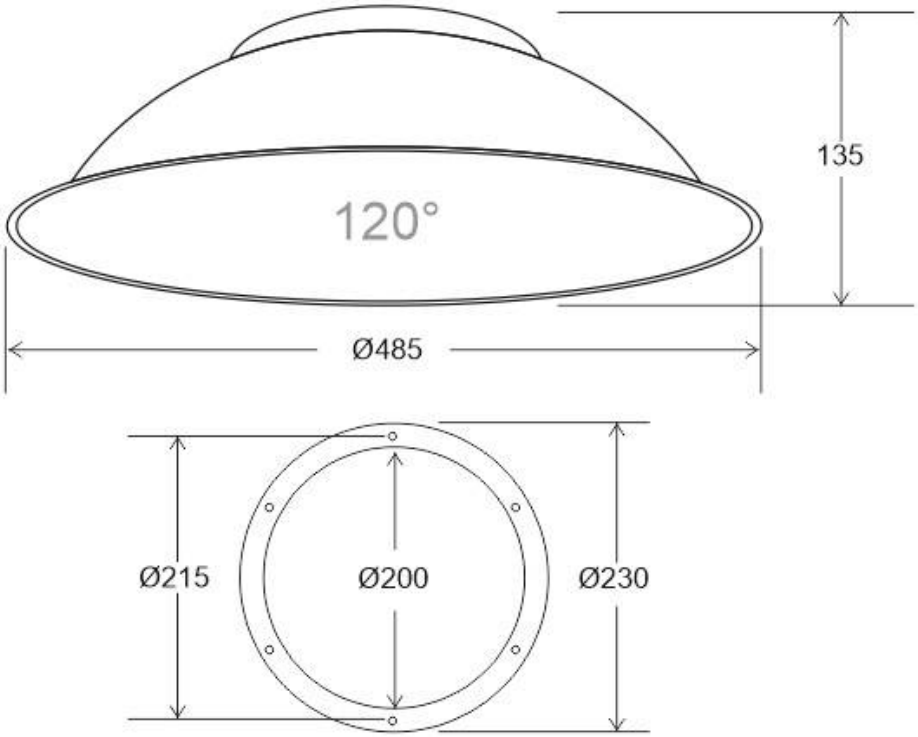

GALERIA

AVISO

Datos sujetos a cambios sin aviso. Excepto errores y omisiones. Asegúrese de utilizar el archivo más reciente posible.