Lámpara colgante RING 73W, negro, Triac regulable, Ø100cm

Luminaria de suspensión que permite múltiples composiciones creativas en combinación con otras lámparas RING. La difusión de la luz en todo el anillo a través de un policarbonato opalizado de alta difusión crea un ambiente perfecto para cualquier estancia. Incluye dos driver TRIAC regulables. Lacada en color negro.

ESPECIFICACIONES

Potencia	**73W**
Flujo luminoso	**5700lm**
Ángulo de apertura	**120º**
Temperatura de color	**4000K**
CRI	**70**
Alimentación	**AC220V**
Tensión de funcionamiento	**AC220-240V**
Chip	**Samsung SMD5630**
Color	**negro**
Interior-exterior	**Interior**
Protección IP	**IP20**
Aislamiento electrico	**Luminaria de clase I**
Estilo	**moderno**
Otros	**Regulable, Kit todo incluido**
Tipo de regulación	**TRIAC**
Etiqueta energética	**A+**
Estancia	**salon,oficina**

Referencia
LD1011019

Color de luz
Blanco neutro Regulable

Dimensiones del producto
1000x1000x1500mm

Dimensiones del packaging
110x110x15cm

Certificados
CE
ROHS
ECORAEE

DETALLES

Lámpara colgante LED de diseño minimalista realizada en aluminio lacado en color blanco mate y aro difusor en metacrilato traslucido.

Con un diseño limpio y arquitectónico en donde la última tecnología led es adaptada a la simplicidad de la lámpara en forma de anillo creando una luz difusa y suave.

Es un verdadero punto de atracción en la decoración de cualquier ambiente a la vez que proporciona una iluminación general y de amplia difusión en color de luz blanco cálido o blanco frío según el modelo.

Incluye todo lo necesario para su instalación.

ESQUEMA DE INSTALACIÓN

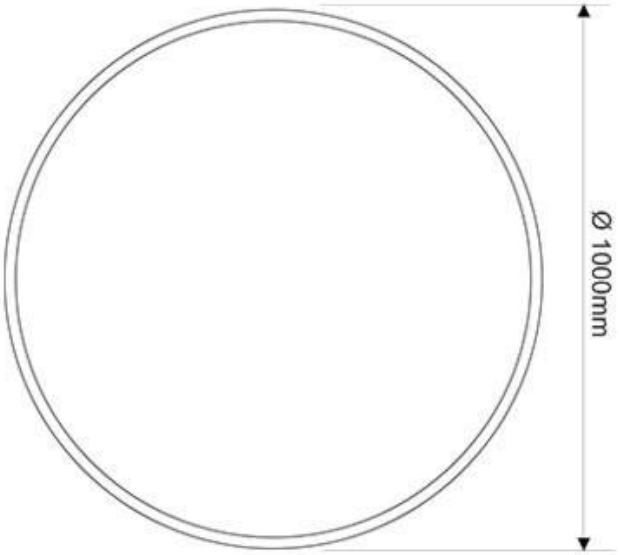

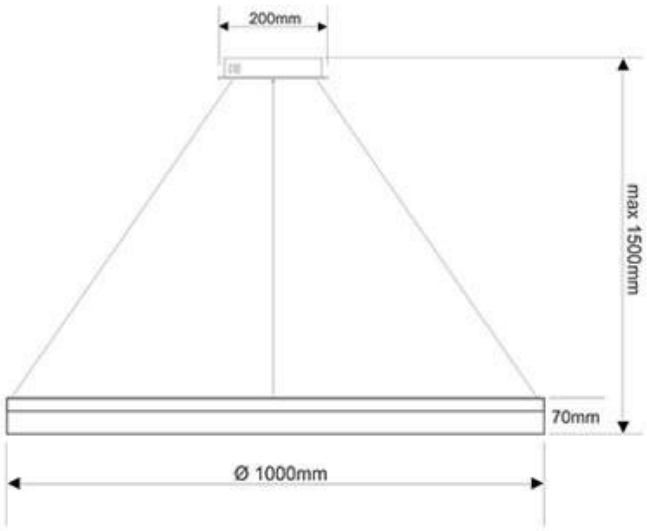

GALERIA

AVISO

Datos sujetos a cambios sin aviso. Excepto errores y omisiones. Asegúrese de utilizar el archivo más reciente posible.