Perfil aluminio ROUND para tiras LED, 2 metros

Perfil de aluminio para proteger y ocultar las tiras led, lo que permite realizar instalaciones profesionales, limpias y con estilo.

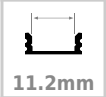

ESPECIFICACIONES

Longitud (Metros)	**2 metros**
Tira led - Tipo perfil	**1superficie**
Ancho alojamiento	**11.2mm**
Color	**aluminio**
Interior-exterior	**Interior**

Referencia
LD1055008

Dimensiones del producto
18,5x2000x16mm

Dimensiones del packaging
3x200x2cm

Certificados
CE
ROHS
ECORAEE

DETALLES

Los perfiles LedBox son perfectos para proteger y ocultar las tiras led, lo que permite realizar instalaciones profesionales, limpias y con estilo.

INCLUYE: perfil de aluminio anodizado de 2 metros.

Opcionalmente puede adquirir la cubierta transparente o traslúcida, anclajes y tapones que necesite para completar su instalación.

Los perfiles LedBox son adecuados tanto para tiras de led flexibles como tiras rígidas. Sus diferentes acabados y formas son adecuados para distintas aplicaciones de decoración como crear líneas de luz empotradas en cualquier tipo de material, marcaje de escalones de escalera, iluminar vitrinas y estantes, bajos de armarios de cocina, soluciones estéticas en baños, barandillas, etc. El único límite es tu imaginación.

ESQUEMA DE INSTALACIÓN

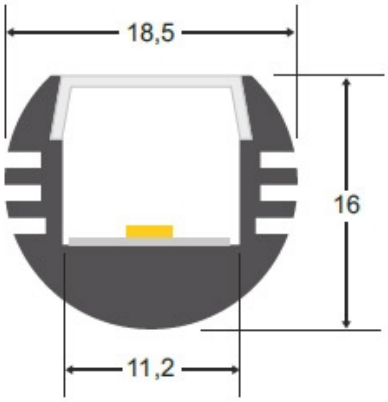

GALERIA

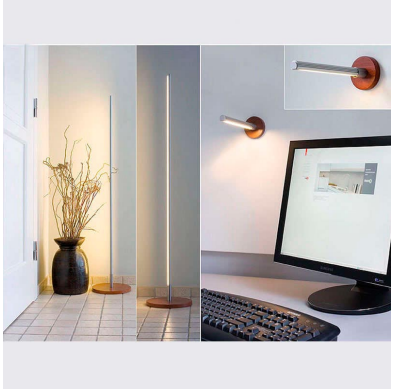

AVISO

Datos sujetos a cambios sin aviso. Excepto errores y omisiones. Asegúrese de utilizar el archivo más reciente posible.