KIT - Perfil aluminio CAMPRO para tiras LED, 2 metros

Kit que incluye perfil de aluminio, cubierta opal y tapas laterales. Para proteger y ocultar las tiras led, lo que permite realizar instalaciones profesionales, limpias y con estilo.

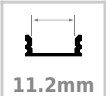

ESPECIFICACIONES

Longitud (Metros)	**2 metros**
Tira led - Tipo perfil	**2empotrados**
Ancho alojamiento	**11.2mm**
Color	**aluminio**
Interior-exterior	**Interior**
Otros	**Kit todo incluido**

Referencia
LD1055145

Dimensiones del producto
22x2000x12mm

Dimensiones del packaging
3x200x2cm

Certificados
CE
ROHS
ECORAEE

DETALLES

Kit que incluye perfil de aluminio anodizado de 2 metros, cubierta opal y tapas laterales.

Los perfiles LedBox son perfectos para proteger y ocultar las tiras led, lo que permite realizar instalaciones profesionales, limpias y con estilo.

Los perfiles LedBox son adecuados tanto para tiras de led flexibles como tiras rígidas. Sus diferentes acabados y formas son adecuados para distintas aplicaciones de decoración como crear líneas de luz empotradas en cualquier tipo de material, marcaje de escalones de escalera, iluminar vitrinas y estantes, bajos de armarios de cocina, soluciones estéticas en baños, barandillas, etc. El único límite es tu imaginación.

ESQUEMA DE INSTALACIÓN

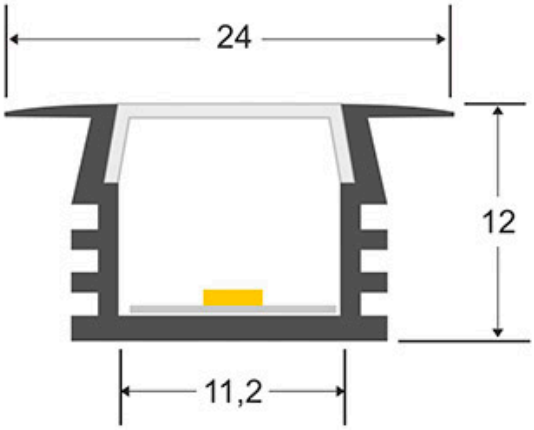

GALERIA

AVISO

Datos sujetos a cambios sin aviso. Excepto errores y omisiones. Asegúrese de utilizar el archivo más reciente posible.