HAN Aplique pared escayola

Aplique de pared con base GU9 fabricado en escayola. Crea ambientes únicos y sofisticados en la decoración de cualquier ambiente. Instalación sencilla, el material se puede emplastecer y pintar.

ESPECIFICACIONES

Puntos de Luz	**1**
Forma y corte	**Rectangular mm**
Casquillo	**G9**
Otros	**Housing**
Color	**blanco**
Interior-exterior	**Interior**
Estilo	**moderno**
Estancia	**salon,cocina,bano**

Referencia
LD1011815

Dimensiones del producto
120x200x60mm

Dimensiones del packaging
15x25x8cm

Certificados
CE

DETALLES

Aplique de escayola con acabados perfectos y alta calidad, aportan múltiples posibilidades en la decoración e iluminación de cualquier ambiente.

Se suministra en color blanco, un color clásico e intemporal, garantiza poder disfrutar de la luminaria durante años. También si deseas una decoración con diseño único puedes pintar su superficie en cualquier color. Su superficie de escayola pulida permite la aplicación de cualquier pintura tras el correspondiente tratamiento de la superficie y la imprimación, puedes pintarlo como quieras. Del mismo color que la pared, en un atractivo contraste o con un motivo individual.

Housing con diseño moderno y elegante. Podrás instalar una bombilla con base G9 de forma rápida y sencilla. Ideal para obra nueva o rehabilitación, para el hogar, oficinas, hoteles, recepciones, museos, etc.

NO incluye bombilla

ESQUEMA DE INSTALACIÓN

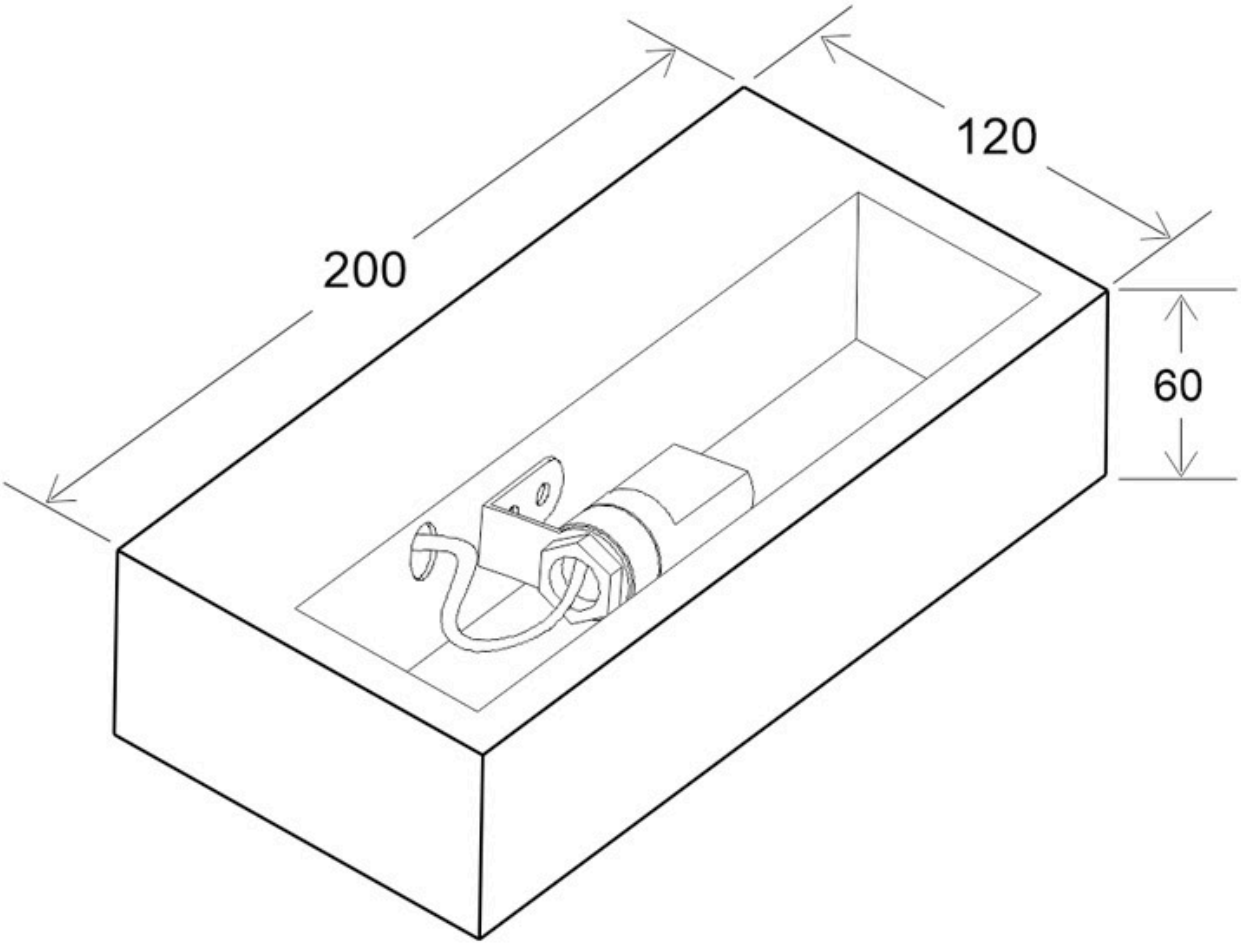

GALERIA

AVISO

Datos sujetos a cambios sin aviso. Excepto errores y omisiones. Asegúrese de utilizar el archivo más reciente posible.