Luminaria colgante ELIX, 36W, blanco, Ø57cm

Luminaria de suspensión que permite múltiples composiciones creativas en combinación con otras lámparas ELIX. La difusión de la luz en todo el anillo a través de una cubierta de silicona opal de alta difusión crea un ambiente perfecto para cualquier estancia.

36W | 120º | AC220V | EPISTAR | IP20 | Eficiencia A++

ESPECIFICACIONES

Potencia	**36W**
Flujo luminoso	**3200lm, 3400lm**
Ángulo de apertura	**120º**
Temperatura de color	**3000K, 4000K**
CRI	**80**
Alimentación	**AC220V**
Tensión de funcionamiento	**AC220-240V**
Chip	**Epistar SMD2835**
Color	**blanco**
Interior-exterior	**Interior**
Protección IP	**IP20**
Aislamiento electrico	**Luminaria de clase I**
Estilo	**moderno**
Otros	**Kit todo incluido**
Etiqueta energética	**A++**
Estancia	**salon,dormitorio,oficina,cocina**

Dimensiones del producto
570x570,0x1000mm

Dimensiones del packaging
60x60x8cm

Certificados
CE
ROHS
ECORAEE

MODELOS

Color de luz	Temperatura color (k)	Luminosidad (lm)
Blanco cálido	3000K	3200lm
Blanco neutro	4000K	3400lm

DETALLES

Luminaria colgante minimalista realizada en aluminio lacado en color blanco mate y aro difusor en silicona opalizada de alta difusión.

Con un diseño limpio y arquitectónico en donde la última tecnología led es adaptada a la simplicidad de la lámpara en forma de anillo creando una luz difusa y suave.

Es un verdadero punto de atracción en la decoración de cualquier ambiente a la vez que proporciona una iluminación general y de amplia difusión.

Con cables de suspensión de 1m de longitud fácilmente adaptables a cualquier otra medida. El cable eléctrico tiene un aspecto similar al resto de cables por lo que pasa desapercibido.

Incluye: Luminaria circular con cables de suspensión y caja de conexiones en superficie.

ESQUEMA DE INSTALACIÓN

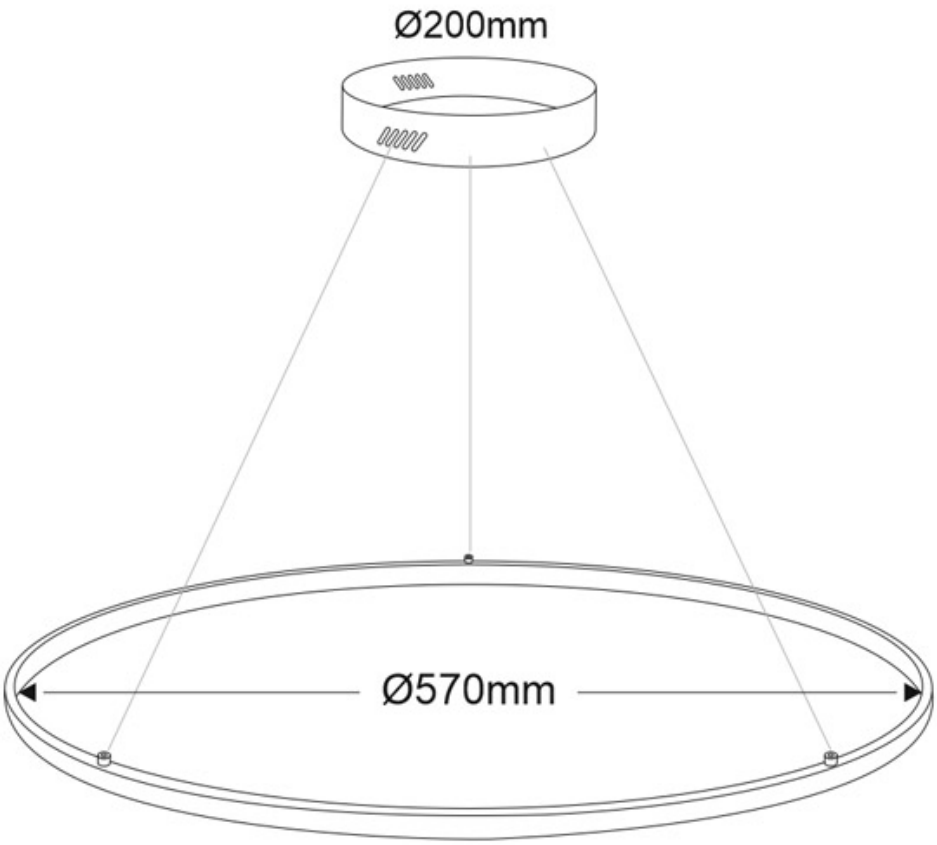

GALERIA

AVISO

Datos sujetos a cambios sin aviso. Excepto errores y omisiones. Asegúrese de utilizar el archivo más reciente posible.