Farola LED Solar VILLA S1 UFO 60W, CCT+RGB

Farola LED que incorpora un sistema de alumbrado autónomo mediante energía solar. Incorpora sensor de luminosidad y mando a distancia para seleccionar el color de luz deseado para cada momento. Ideal para su instalación donde la red de energía eléctrica no puede llegar.

ESPECIFICACIONES

Potencia	**60W**
Flujo luminoso	**2000lm**
Temperatura de color	**RGB + 3000K-4000K-6000K**
Chip	**Epistar**
Interior-exterior	**Exterior**
Protección IP	**IP67**
Aislamiento electrico	**Luminaria de clase I**
Batería	**Litio**
Otros	**Batería recargable, Kit todo incluido**
Autonomia	**8h full power**

Referencia
LD1150422

Color de luz
RGB + Blanco dual

Dimensiones del producto
300x300x300mm

Dimensiones del packaging
35x35x35cm

Certificados
CE
ROHS
ECORAEE

DETALLES

Las **farolas solares LED** tienen grandes ventajas frente a las lámparas convencionales al no requerir canalizaciones de cables, son autoportantes e integran todos los componentes en una sola pieza.

Con el mando a distancía puedes apagar o encender la farola y elegir entre **blanco cálido, blanco neutro** o **blanco frío**. También dispone de un modo RGB con control interno que muestra los colores de forma secuencial y continua (rojo, verde, azul, etc.)

La farola solar incorpora las siguientes ventajas:

- Ahorro de energía.
- Incorpora la tecnología LED más avanzada
- Emisión de luz eficiente y de alta calidad (Índice de rendimiento cromático, CRI>75).
- Ahorro en tiempo y costes de instalación.
- Ahorro en costes de mantenimiento.
- Sin necesidad de fuente de alimentación externa.
- Hace uso de la energía limpia y renovable.
- Reduce la contaminación lumínica.
- Los materiales empleados son completamente reciclables.
- Sistema completamente integrado que ofrece ventajas arquitectónicas.
- Fácil instalación.

Funcionamiento:
- Durante las horas de luz el sistema capta energía solar y la almacena en sus baterías en forma de energía eléctrica.
- Al anochecer, el sistema de control automáticamente enciende el módulo LED utilizando la energía almacenada, proporcionando la luz necesaria al espacio a iluminar.
- Cuando amanece, el módulo LED se desactiva automáticamente comenzando un nuevo ciclo.
- La Farola Solar está constituida por una luminaria que contiene en su interior todos los componentes eléctricos, por lo que el poste no necesita puerta de registro y no alberga cables de cobre en su interior.

Componentes:
- Chip Led Epistar. Utiliza la tecnología LED más avanzada consiguiendo un alto rendimiento con una alta calidad de luz.
- Cuerpo de la luminaria en plástico ABS
- Batería de lítio con un tiempo de carga de 8-10 horas en horas de sol y descarga hasta 8 horas en máxima iluminación y hasta 20 horas con iluminación mínima.
- Sistema óptico, permite enfocar el haz de luz hacia el espacio a iluminar evitando la contaminación lumínica.
- Panel solar fotovoltáico mono-cristalino de máxima eficiencia, capta la radiación solar convirtiéndola en energía eléctrica limpia.
- Baterías de acumulación eléctrica de Litio que almacena la energía captada por el panel solar durante las horas de sol para que ésta pueda ser utilizada durante los periodos nocturnos.

- Batería de litio 3,2V / 6000mAH

- Panel solar 5V/5W alta eficiencia monocristalino

Incluye: Farola solar y mando a distancia.

ESQUEMA DE INSTALACIÓN

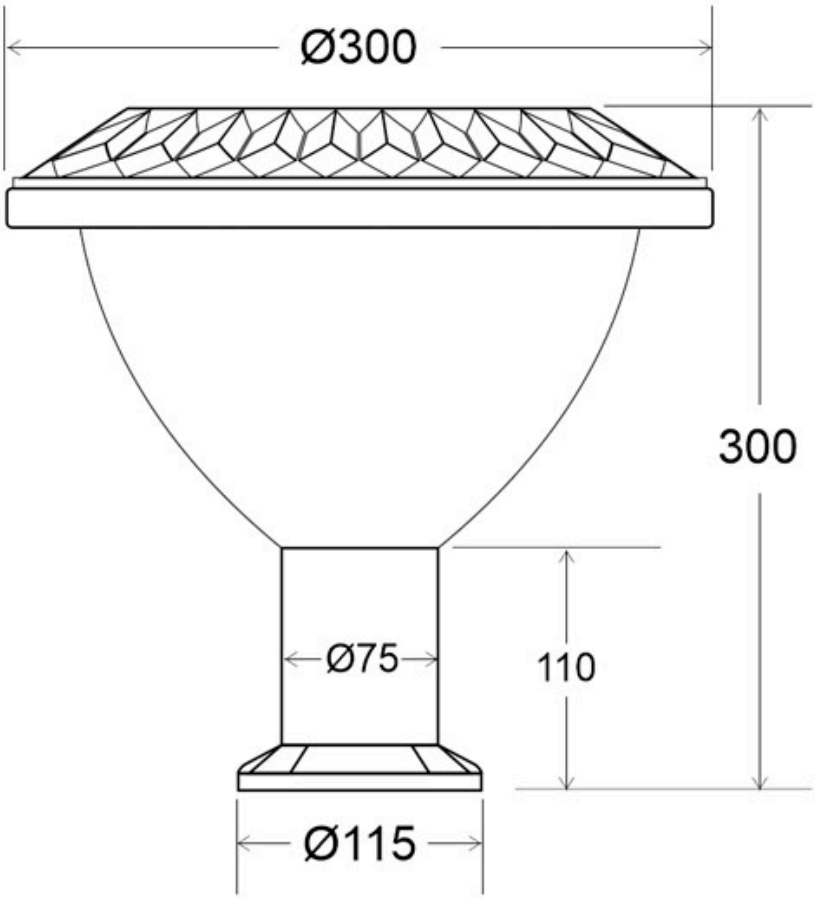

GALERIA

OFF
ON
W
Y
W+Y
RGB

tuya
zigbee
amazon alexa
Google Assistant
App and voice remote control
change CCT and brightnees

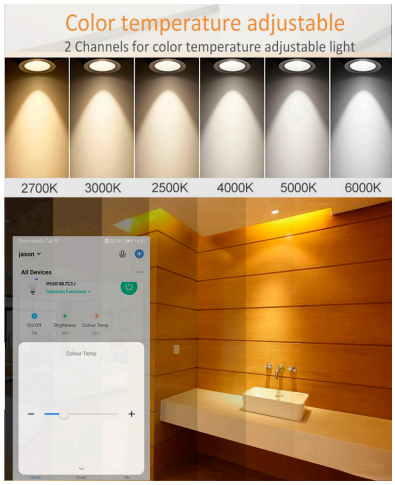
Color temperature adjustable
2 Channels for color temperature adjustable light
2700K
3000K
2500K
4000K
5000K
6000K

AVISO

Datos sujetos a cambios sin aviso. Excepto errores y omisiones. Asegúrese de utilizar el archivo más reciente posible.