FANT Suspend Lámpara Ø750mm, 20+4W, RGB+CCT, WiFi

La Lámpara de Mimbre FANT combina un diseño único y elegante con unos acabados de máxima calidad. Este tipo de lámparas de diseño nos permiten dar ese toque natural que aportará personalidad a cualquier espacio convirtiéndolo en algo único. Incluye Luminaria led de superficie que proporciona iluminación general CCT (3000-6500K) y luz ambiente RGB. Control por WiFi a través de APP o por voz (Alexa).

ESPECIFICACIONES

Potencia	**35W**
Flujo luminoso	**2700lm**
Ángulo de apertura	**180º**
Temperatura de color	**RGB+3000K-4000K-6000K**
CRI	**90**
Tensión de funcionamiento	**AC220V**
Color	**madera**
Interior-exterior	**Interior**
Aislamiento electrico	**Luminaria de clase I**
Estilo	**rustico**
Otros	**Regulable**
Etiqueta energética	**A++**
Estancia	**salon,dormitorio**

Referencia
LD1012051

Color de luz
RGB + Blanco dual Regulable

Dimensiones del producto
750x750x350mm

Dimensiones del packaging
80x80x30cm

Certificados
CE
ROHS

DETALLES

La Lámpara de Mimbre FANT aporta un estilo único a cualquier espacio.

Las grandes dimensiones de la lámapra FANT la hacen ideal para crear espacios únicos con gran personalidad.

Se utiliza ampliamente en entornos tan variados como comedores, dormitorios, cocinas, oficinas, salas de estar, restaurantes, cafeterías, etc.

El estilo minimalista contemporáneo y la calidez del mimbre aporta una atmósfera confortable en cualquier espacio.
Estructura simple, estilo retro y líneas elegantes. No solo ilumina, sino que también decora.

*** *Al tratarse de un material natural y un producto hecho a mano el acabado entre varias unidades puede presentar pequeñas diferencias.***

Incorpora luz blanca CCT + RGB. Ofrece iluminación general con el color de luz que mejor se adapte a tu estado de ánimo o decoración. (Luz cálida, neutra o fría). También puedes utilizar la luz RGB de su parte superior para crear ambiente o decorar con luz de color.

A través de APP para IOS o Android, puedes controlar todas las luminarias para crear grupos, escenas, encendido/apagado, selección de color de luz ambiental, luz general, intensidad, temporiza los encendidos/apagados, etc. (Sin efecto memoria)

Todo el control de forma sencilla a través de una potente y sencilla aplicación a través de tu smartphone.

Con un difusor esmerilado que confiere una iluminación general sin reflejos.

Incorpora un sistema de montaje que facilita su instalación. Incluye dirver y controlador en la propia luminaria.

ESQUEMA DE INSTALACIÓN

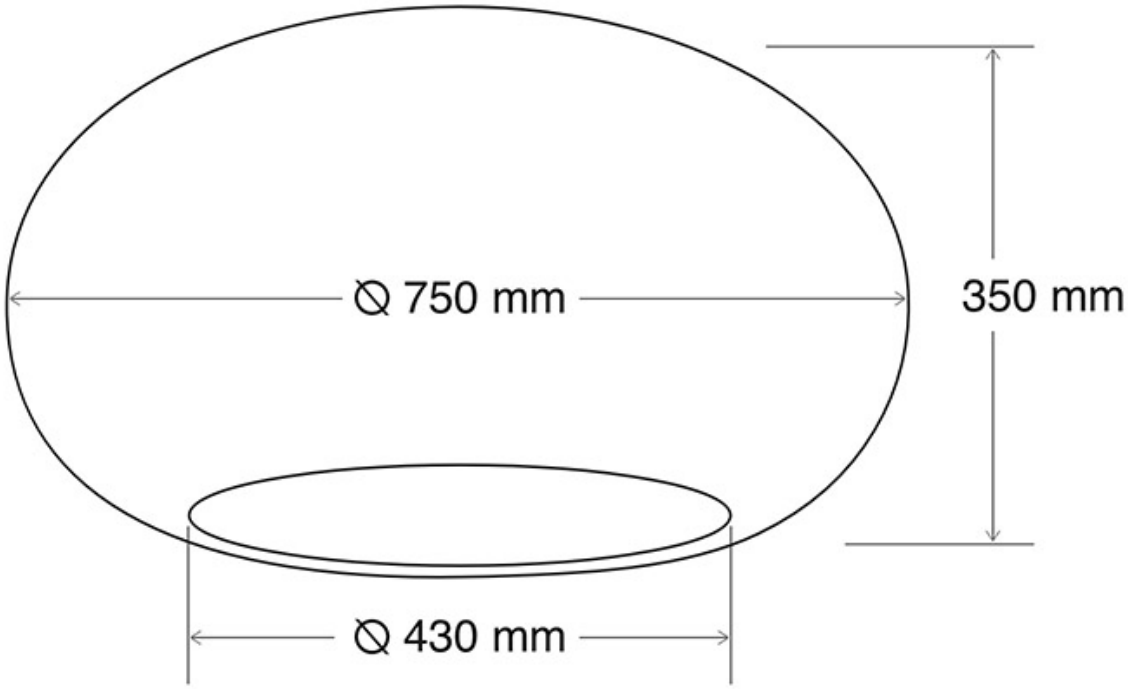

GALERIA

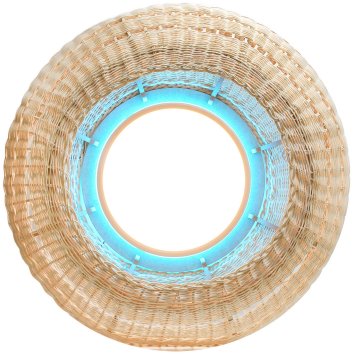

AVISO

Datos sujetos a cambios sin aviso. Excepto errores y omisiones. Asegúrese de utilizar el archivo más reciente posible.