Controlador Bluetooth

Controlador Bluetooth compatible con las campanas LED UFO (ver accesorios). Podrás controlar con tu smartphone vía Bluetooth las distintas funciones de de la luminaria, controlando la intensidad, horarios, etc.

ESPECIFICACIONES

Ángulo de apertura	**150º**
Tensión de funcionamiento	**AC90~305V 50/60Hz <1.3A**
Interior-exterior	**Exterior**
Protección IP	**IP65**
Controlado por:	**BLUETOOTH**
Temp. de trabajo	**-40º / 45º**

Referencia
LD1160728

Dimensiones del producto
50x50x40mm

Dimensiones del packaging
8x8x5cm

Certificados
CE
ROHS
ECORAEE

DETALLES

Especialmente diseñado para las Campanas LED UFO Inteligentes compatibles 100W, 150W y 200W. Instalación sencilla y rápida.

Controlador Bluetooth compatible con las campanas LED UFO (ver accesorios). Podrás controlar con tu smartphone vía Bluetooth las distintas funciones de la luminaria, controlando la intensidad, horarios, etc.

Módulo TUYA BT3L Zigbee

Voltaje: 11-15VDC

Corriente: >90mA

Salida: 1-10V

Consumo standby: <=1,5W

Protección IP: IP65

ESQUEMA DE INSTALACIÓN

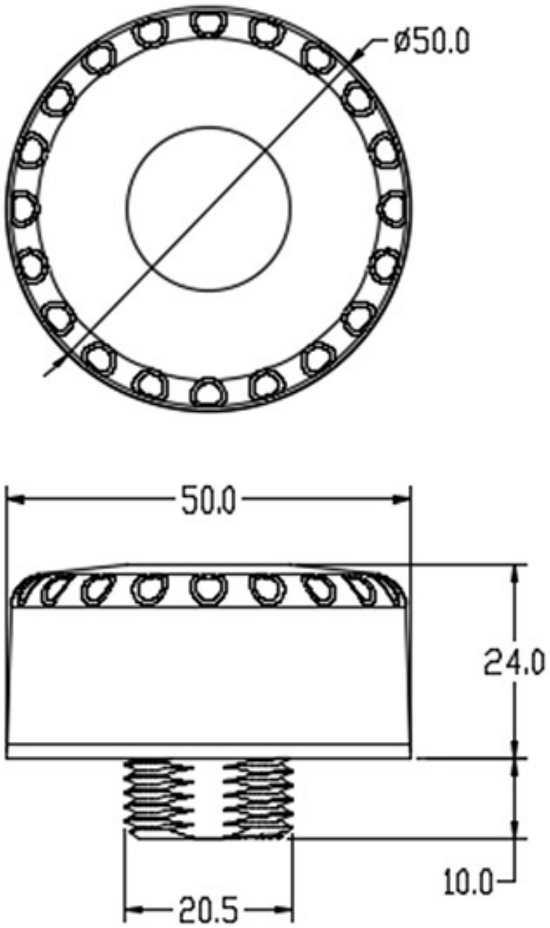

Instalación

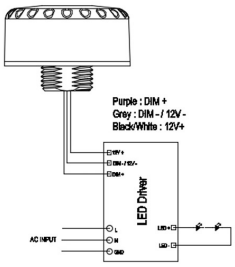

GALERIA

AVISO

Datos sujetos a cambios sin aviso. Excepto errores y omisiones. Asegúrese de utilizar el archivo más reciente posible.