Aplique de hormigón ORBIS, G9

AC220V | G9 | IP20

ESPECIFICACIONES

Puntos de Luz	**1**
Alimentación	**AC220V**
Casquillo	**G9**
Otros	**Housing**
Color	**gris**
Interior-exterior	**Interior**
Protección IP	**IP20**
Estilo	**industrial**
Estancia	**salon,dormitorio,cocina**

Referencia
LD2020614

Dimensiones del producto
100x120x100mm

Dimensiones del packaging
13x13x13cm

DETALLES

Esta aplique inusual con forma de un sólido geométrico atraerá a todos los amantes del diseño moderno. Puede adaptarse fácilmente a los **diseños de interiores más originales** en los que dominan las combinaciones de diferentes materiales. La **aplique de pared** presentada tiene un **aspecto de hormigón**, lo que le da un carácter crudo. Al mismo tiempo, la lámpara garantiza una iluminación eficiente de la habitación y, por lo tanto, es indispensable al crear un interior acogedor inspirado en las tendencias escandinavas o el diseño industrial.

Conoce la colección ORBIS, lámparas de pared de hormigón, minimalistas, simples y funcionales al mismo tiempo. Montados individualmente o en conjunto, ¡le permitirán crear un hermoso arreglo en su interior!

Fácil de limpiar

Basta con pasar un paño para limpiar el polvo del aplique. Una forma fácil y sencilla de limpiar

Práctica decoración de interiores.

La luz de la bombilla se propaga por ambos lados (arriba y abajo), por lo que es una fuente de luz y decoración al mismo tiempo, ilumina decorativamente la pared.

Gracias al pequeño tamaño del aplique, puedes crear una composición única a partir de varios apliques. El diseño crudo y minimalista lo hace lucir genial en cualquier habitación de estilo industrial.

Ambiente único

El **aplique está fabricado en masa de yeso-cemento**, mucho más ligera que el hormigón tradicional, lo que facilitará su instalación. Al mismo tiempo, conserva todos los **aspectos visuales del hormigón**, dando al interior un carácter natural.

Gracias a las bombillas G9 (bombilla no incluida) reemplazables, puedes elegir cualquier color, cálido o frío, y la potencia de la luz.

Bombilla: G9, 1x40W, 50Hz, 220V, IP20
Bombilla no incluida.
Dimensiones: 10/12/10 cm
Material: hormigón.
Color: gris

ESQUEMA DE INSTALACIÓN

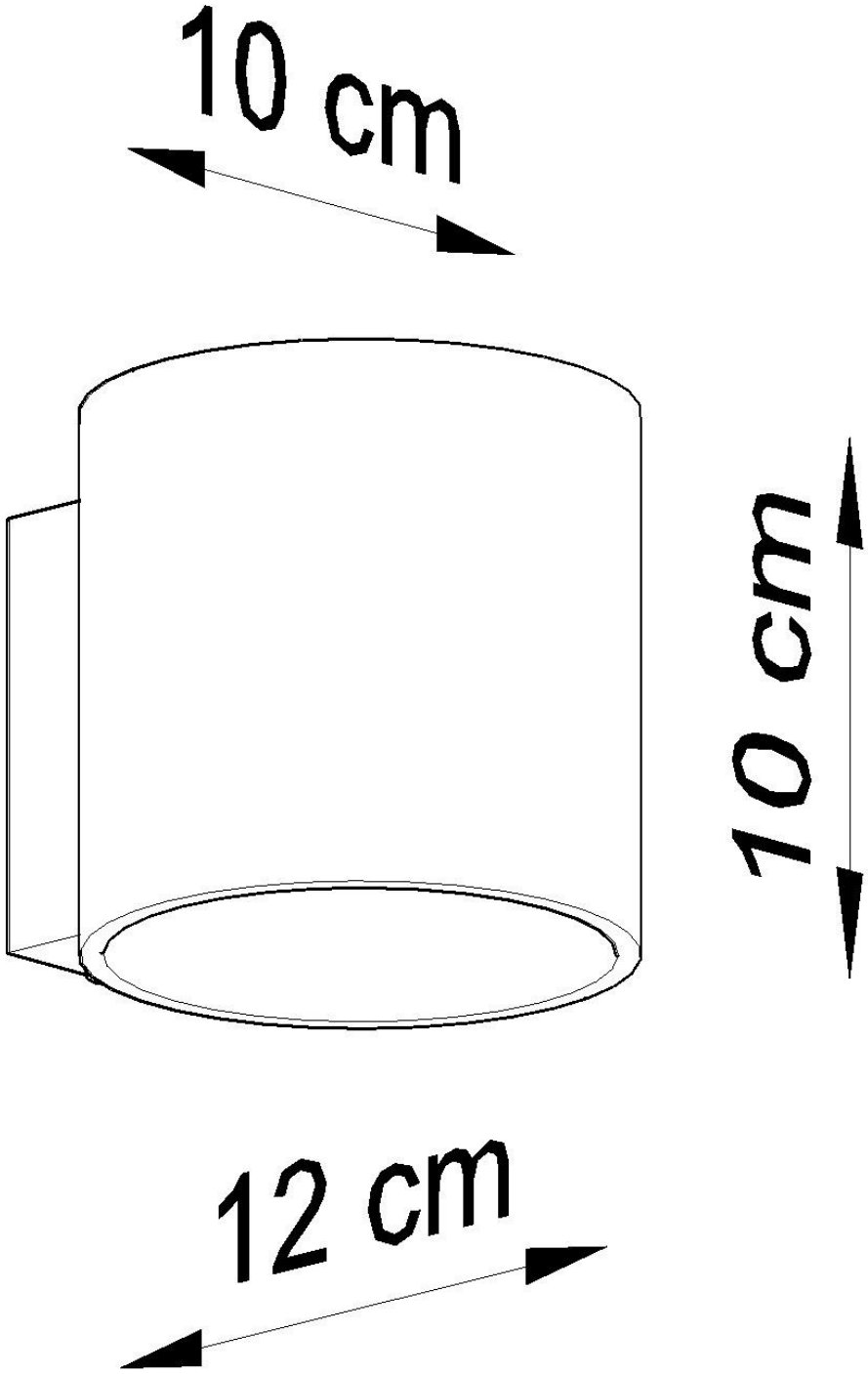
10 cm
10 cm
12 cm

GALERIA

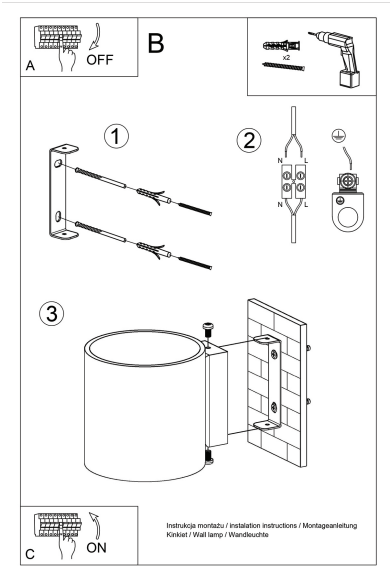

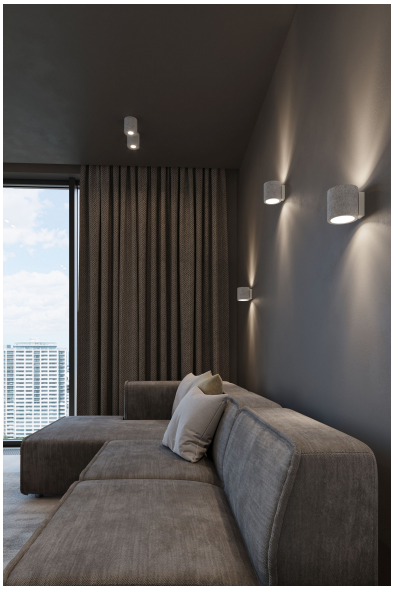

AVISO

Datos sujetos a cambios sin aviso. Excepto errores y omisiones. Asegúrese de utilizar el archivo más reciente posible.