Luminaria de hormigón QUAD, GU10

AC220V | GU10 | IP20

ESPECIFICACIONES

Puntos de Luz	**1**
Alimentación	**AC220V**
Casquillo	**GU10**
Otros	**Housing**
Color	**gris**
Interior-exterior	**Interior**
Protección IP	**IP20**
Estilo	**industrial**
Estancia	**salon,dormitorio,cocina**

Referencia
LD2020617

Dimensiones del producto
100x100x100mm

Dimensiones del packaging
13x13x13cm

DETALLES

Esta lámpara inusual con forma de un sólido geométrico atraerá a todos los amantes del diseño moderno. Puede adaptarse fácilmente a los diseños de interiores más originales en los que dominan las combinaciones de diferentes materiales. La lámpara de pared presentada tiene un aspecto de hormigón, lo que le da un carácter crudo. Al mismo tiempo, la lámpara garantiza una iluminación eficiente de la habitación y, por lo tanto, es indispensable al crear un interior acogedor inspirado en las tendencias escandinavas o el diseño industrial.

Bombilla: GU10, 1x40W, 50Hz, 220V, IP20

Bombilla no incluida.

Dimensiones: 10/10/10 cm.

Material: hormigón.

Color: gris

ESQUEMA DE INSTALACIÓN

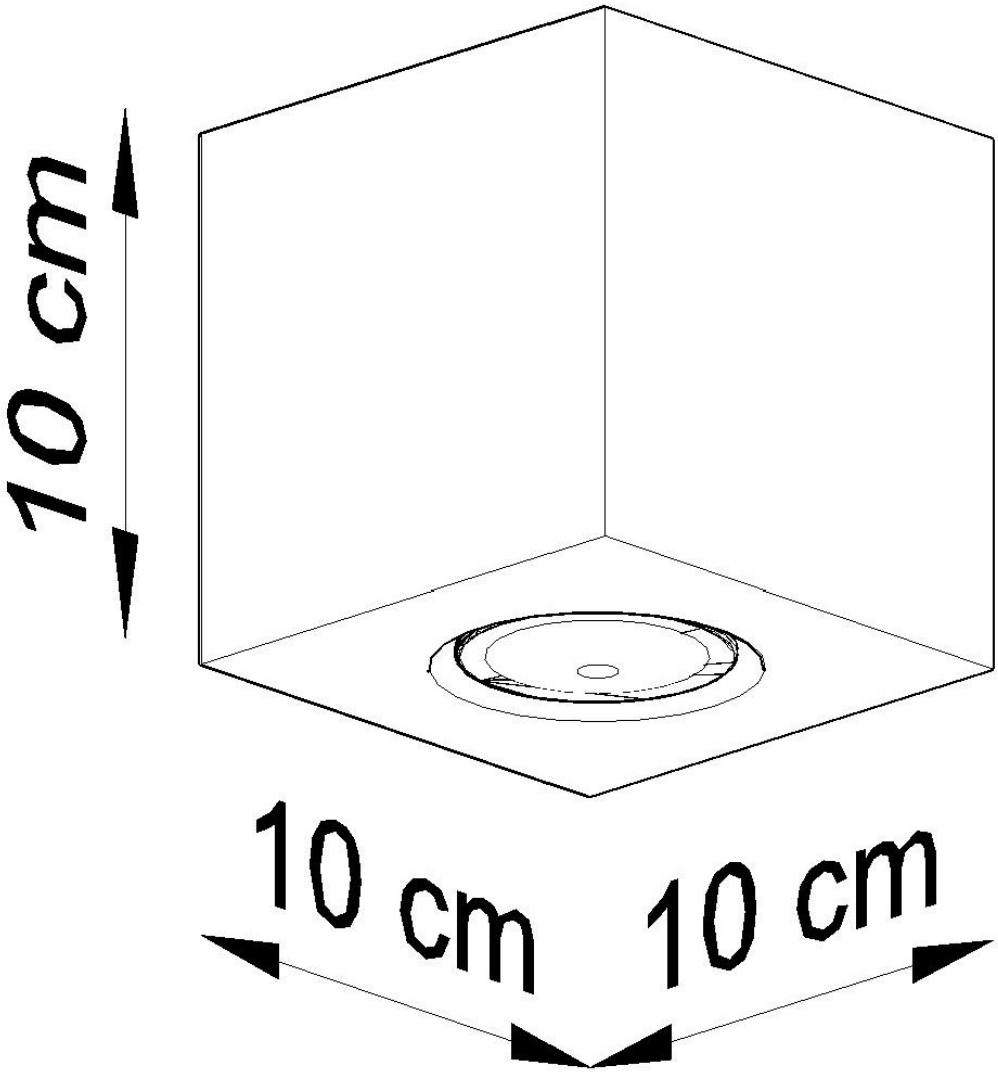
10 cm
10 cm
10 cm

GALERIA

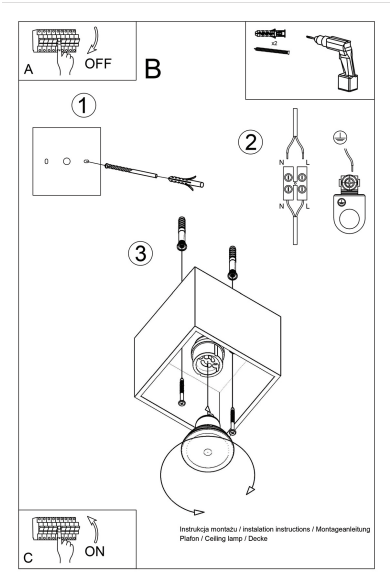

AVISO

Datos sujetos a cambios sin aviso. Excepto errores y omisiones. Asegúrese de utilizar el archivo más reciente posible.