# Aplique de hormigón ARIZ, E27

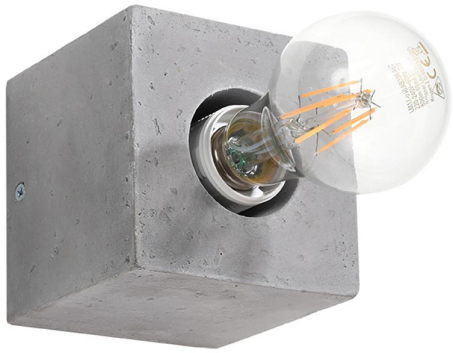

AC220V | E27 | IP20

## ESPECIFICACIONES

| | |
|---|---|
| Puntos de Luz | **1** |
| Alimentación | **AC220V** |
| Casquillo | **E27** |
| Otros | **Housing** |
| Color | **gris** |
| Interior-exterior | **Interior** |
| Protección IP | **IP20** |
| Estilo | **industrial** |
| Estancia | **salon,dormitorio,cocina** |

**Referencia**
LD2020622

**Dimensiones del producto**
100x100x100mm

**Dimensiones del packaging**
13x13x13cm

## DETALLES

El hormigón es un material que está especialmente asociado con los lofts y los interiores industriales. La colección de lámparas con este material en la parte principal hace una impresión visual fenomenal. El diseño fresco de las lámparas de concreto atraerá a todos los conocedores.

Bombilla: E27, 1x60W, 50Hz, 220V, IP20
Bombilla no incluida.
Dimensiones: 10/10/10 cm.
Material: hormigón.
Color: gris

## ESQUEMA DE INSTALACIÓN

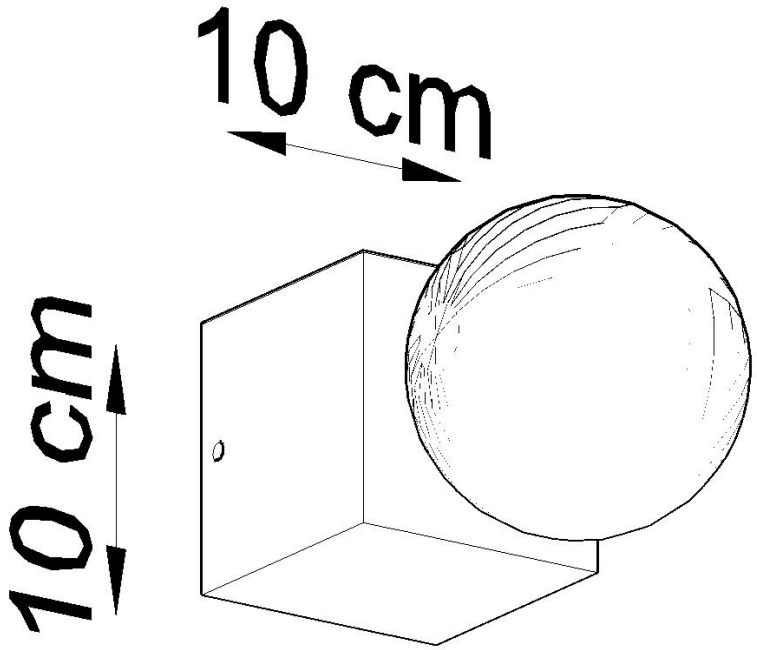

## GALERIA

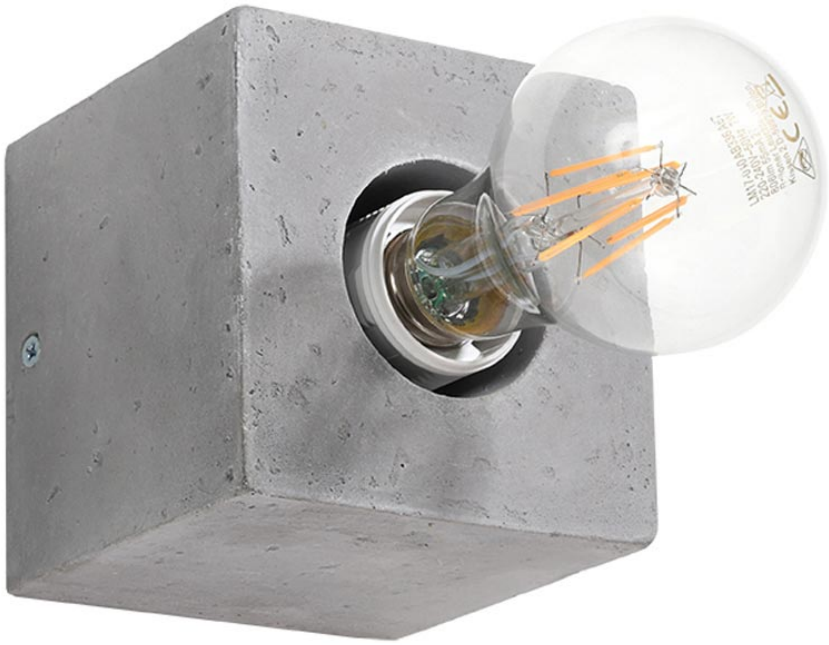

## AVISO

Datos sujetos a cambios sin aviso. Excepto errores y omisiones. Asegúrese de utilizar el archivo más reciente posible.