Luminaria de hormigón VALDE, GU10

AC220V | GU10 | IP20

ESPECIFICACIONES

Puntos de Luz	**1**
Alimentación	**AC220V**
Casquillo	**GU10**
Otros	**Housing**
Color	**gris**
Interior-exterior	**Interior**
Protección IP	**IP20**
Estilo	**industrial**
Estancia	**salon,dormitorio,cocina**

Referencia
LD2020631

Dimensiones del producto
140x140x140mm

Dimensiones del packaging
21x21x14cm

DETALLES

La más nueva serie Valde está hecha de la masa concreta de la clase más alta. Se caracteriza por una construcción muy duradera. Las personas, que están dispuestas a usar en sus lámparas de casas con materiales personalizados, deben decidir sobre el concreto porque garantiza un diseño interior inusual.

Bombilla: GU10, 1x40W, 50Hz, 220V, IP20
Bombilla no incluida.
Dimensiones: 14/14/14 cm.
Material: hormigón.
Color: gris

ESQUEMA DE INSTALACIÓN

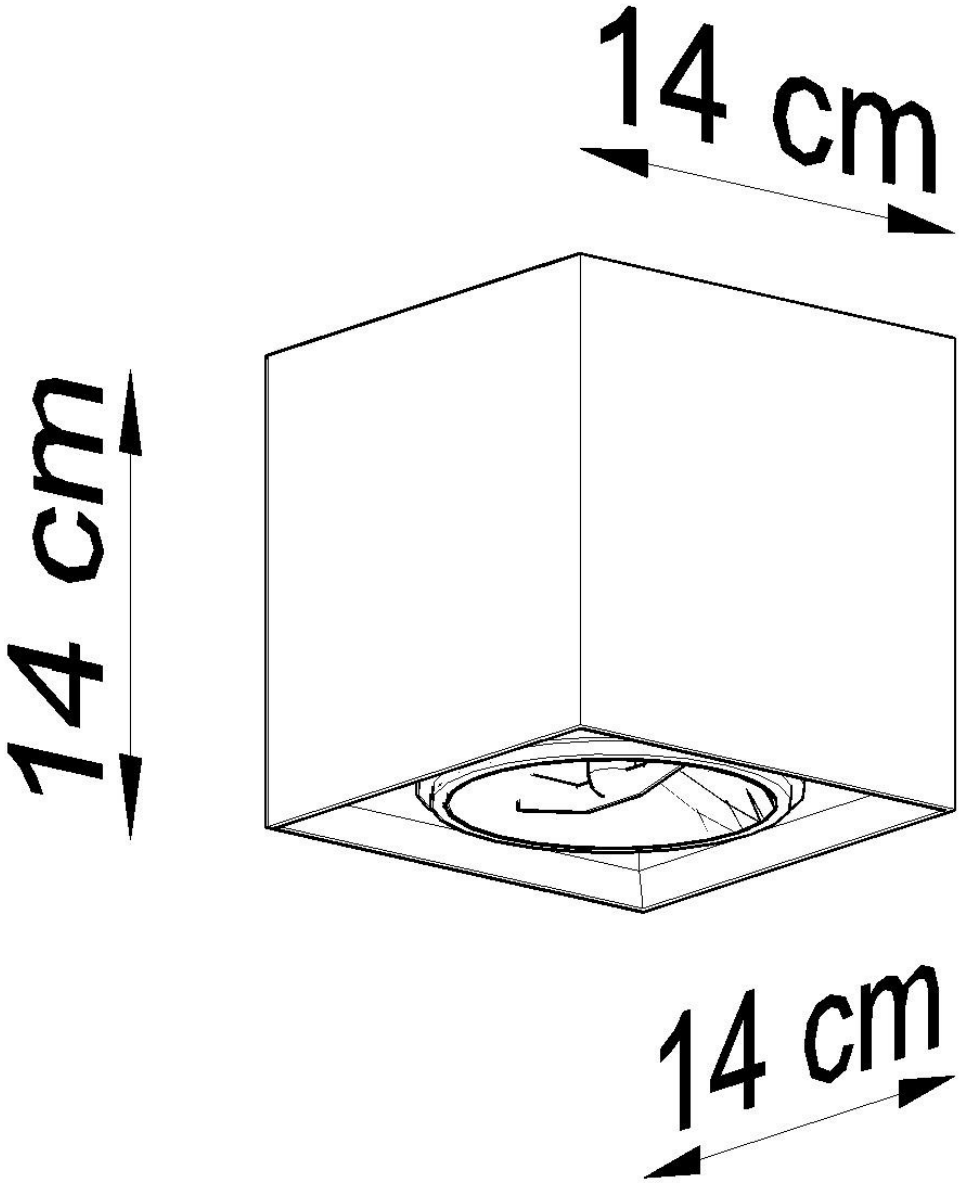
14 cm
14 cm
14 cm

GALERIA

AVISO

Datos sujetos a cambios sin aviso. Excepto errores y omisiones. Asegúrese de utilizar el archivo más reciente posible.