Aplique de pared de Madera Natural WOODY, G9

AC220V | G9 | IP20

ESPECIFICACIONES

Puntos de Luz	**1**
Alimentación	**AC220V**
Casquillo	**G9**
Otros	**Housing**
Color	**madera**
Interior-exterior	**Interior**
Protección IP	**IP20**
Estilo	**natural**
Estancia	**salon,pasillo,dormitorio**

Referencia
LD2020669

Dimensiones del producto
120x140x120mm

Dimensiones del packaging
17x17x17cm

DETALLES

¿Te gustan la madera natural y las formas geométricas? Si es así, la colección Woody es perfecta para ti! Consiste en elegantes plafonds con una o dos fuentes de luz, una lámpara de pared y una lámpara colgante. Con este set, puede componer iluminación cohesiva para su sala de estar, comedor, cocina o incluso pasillo. La cálida sombra de la madera agregará un toque acogedor incluso a los interiores más austeros y modernos. También será ideal para la decoración escandinava minimalista. Dependiendo de sus ideas de diseño, la iluminación geométrica leñosa puede ser tanto un complemento sutil para el carácter del interior y su tema principal.

Bombilla: G9, 1x40W, 1x12W LED, ~ 220-230V, 50-60Hz, IP20, Clase de electrodoméstico I

Bombilla no incluida.

Dimensiones: 12/12/12 cm

Material: Madera

Color: madera natural.

ESQUEMA DE INSTALACIÓN

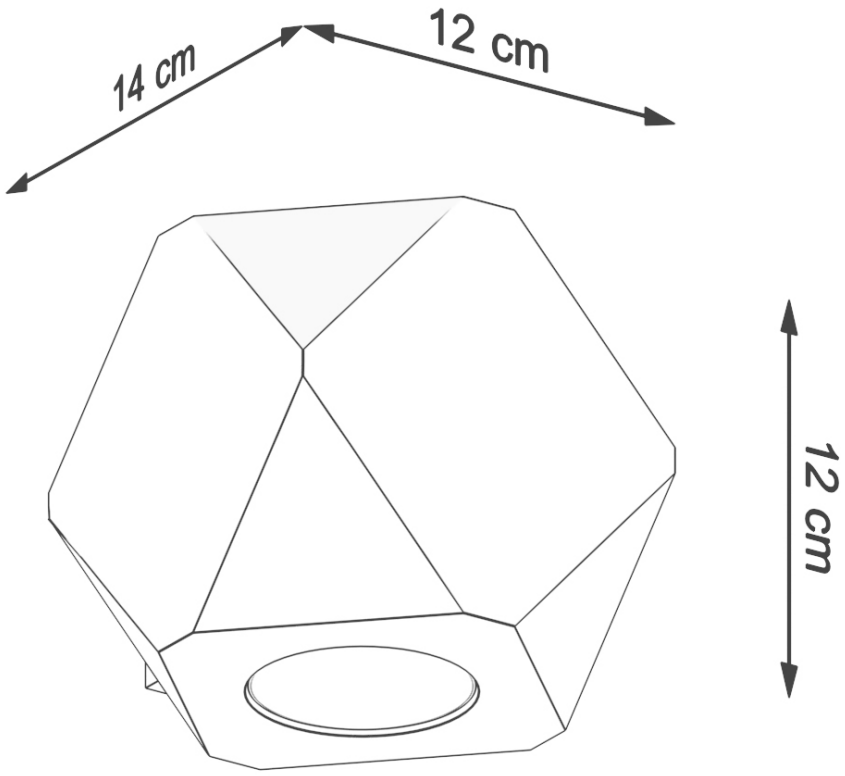

GALERIA

AVISO

Datos sujetos a cambios sin aviso. Excepto errores y omisiones. Asegúrese de utilizar el archivo más reciente posible.