Aplique de techo FENIKS 2 blanco, E27

AC220V | E27 | IP20

ESPECIFICACIONES

Puntos de Luz	**2**
Alimentación	**AC220V**
Casquillo	**E27**
Otros	**Housing**
Color	**blanco**
Interior-exterior	**Interior**
Protección IP	**IP20**
Estilo	**natural**
Estancia	**salon,dormitorio**

Referencia
LD2020675

Dimensiones del producto
430x430x120mm

Dimensiones del packaging
50x20x20cm

DETALLES

Feniks es una colección de lámparas de techo y pared modernas. Son las más adecuadas para habitaciones donde una iluminación bastante ligera, ligeramente fumada es deseable. Tanto los interiores ultra modernos como los escandinavos igualarán bien con las lámparas FENIKS. No hay un destino para ellos, lo harán bien en la cocina, el pasillo, e incluso en el dormitorio. El panel que imita la madera es un detalle interesante que hace que estas lámparas modernas se destaquen contra otras colecciones.

Bombilla: E27, 2x60W, 50Hz, 220V, IP20

Bombilla no incluida.

Dimensiones: 43/43/12 cm.

Material: madera, vidrio.

Color blanco

ESQUEMA DE INSTALACIÓN

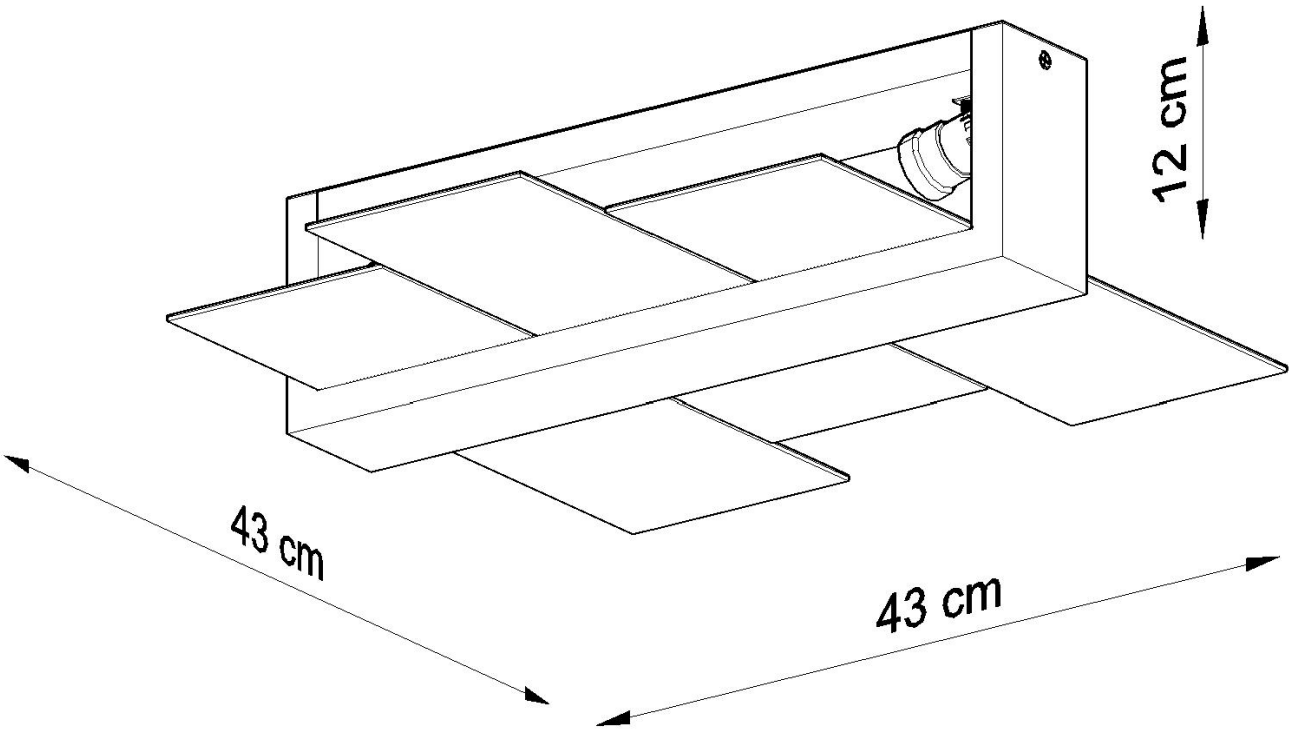

GALERIA

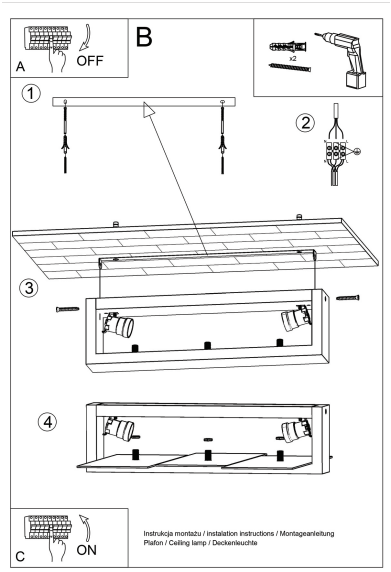

AVISO

Datos sujetos a cambios sin aviso. Excepto errores y omisiones. Asegúrese de utilizar el archivo más reciente posible.