Aplique de pared ZEKE, roble, GU10

AC220V | GU10 | IP20

ESPECIFICACIONES

Puntos de Luz	**1**
Alimentación	**AC220V**
Casquillo	**GU10**
Otros	**Housing**
Color	**madera**
Interior-exterior	**Interior**
Protección IP	**IP20**
Estilo	**natural**
Estancia	**salon,pasillo,dormitorio**

Referencia
LD2020702

Dimensiones del producto
80x195x175mm

Dimensiones del packaging
17x17x17cm

DETALLES

Bombilla: GU10, 1x40W, 1x12W LED, 50-60Hz, ~ 220-230V, IP20, Clase de aparatos I
Bombilla no incluida.

Dimensiones: 8 / 19,5 / 17,5 cm.
Material: Madera
Color: Roble

ESQUEMA DE INSTALACIÓN

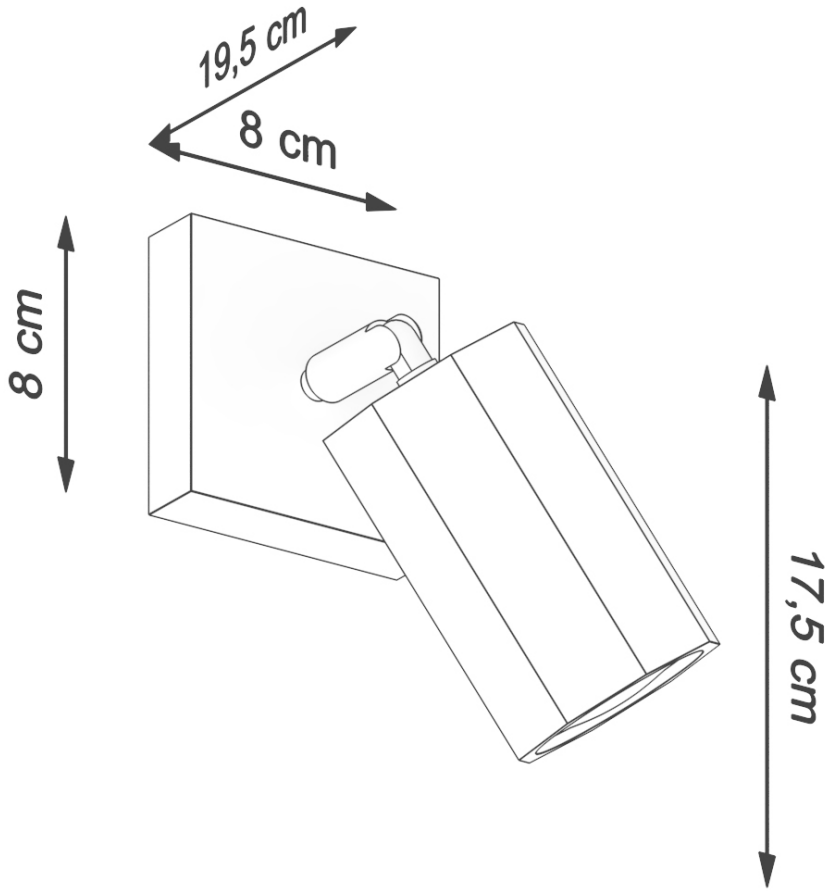

GALERIA

AVISO

Datos sujetos a cambios sin aviso. Excepto errores y omisiones. Asegúrese de utilizar el archivo más reciente posible.