Aplique de techo LEGNO 3, E27

AC220V | E27 | IP20

ESPECIFICACIONES

Puntos de Luz	**3**
Alimentación	**AC220V**
Casquillo	**E27**
Otros	**Housing**
Color	**madera**
Interior-exterior	**Interior**
Protección IP	**IP20**
Estilo	**natural**
Estancia	**salon,pasillo,dormitorio**

Referencia
LD2020720

Dimensiones del producto
700x700x350mm

Dimensiones del packaging
47x47x20cm

DETALLES

Una de las principales ventajas de la serie LEGNO de lámparas elegantes es la multiplicidad de los modelos disponibles. Hay lámparas de pared, lampara de pie y de techo. Esto le permite iluminar cualquier espacio mientras mantiene la integridad visual completa.

Bombilla: E27, 3x60W, 50Hz, 220V, IP20,
Bombilla no incluida.
Dimensiones: 70/70/35 cm.
Material: Madera, PVC
Color: madera natural, blanco.

ESQUEMA DE INSTALACIÓN

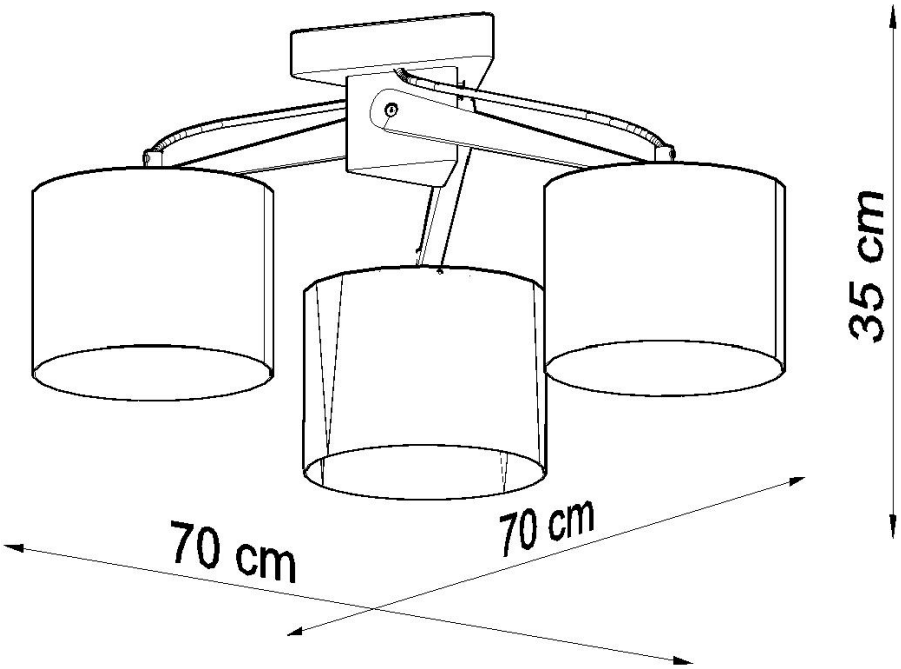

GALERIA

AVISO

Datos sujetos a cambios sin aviso. Excepto errores y omisiones. Asegúrese de utilizar el archivo más reciente posible.