Aplique de pared ORBIS 2 gris, G9

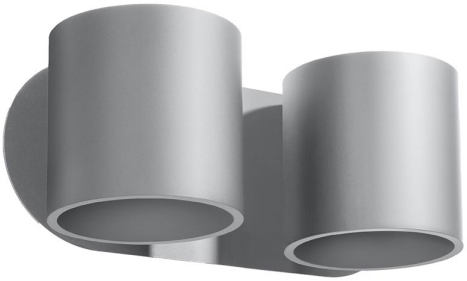

ESPECIFICACIONES

Puntos de Luz	**2**
Alimentación	**AC220V**
Casquillo	**G9**
Otros	**Housing**
Color	**gris**
Interior-exterior	**Interior**
Protección IP	**IP20**
Estilo	**moderno**
Estancia	**pasillo,salon**

Referencia
LD2020910

Dimensiones del producto
260x120x100mm

Dimensiones del packaging
31x14x14cm

DETALLES

Las lámparas de pared de doble aluminio de la colección Orbis representan el equilibrio perfecto entre el diseño clásico y moderno. Su estructura permite iluminar y decorar cualquier espacio. Son especialmente adecuados para pasillos, hall y dormitorios.

Bombilla: G9, 2x40W, 50Hz, 220V, IP20
Bombilla no incluida.
Dimensiones: 26/12/10 cm.
Material: aluminio.
Color: gris

ESQUEMA DE INSTALACIÓN

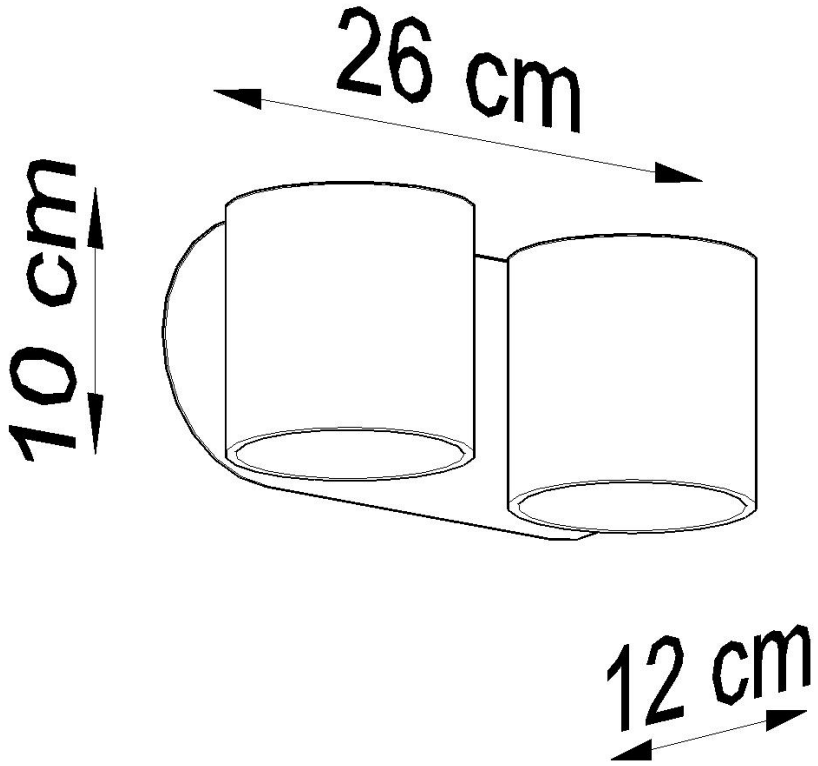

GALERIA

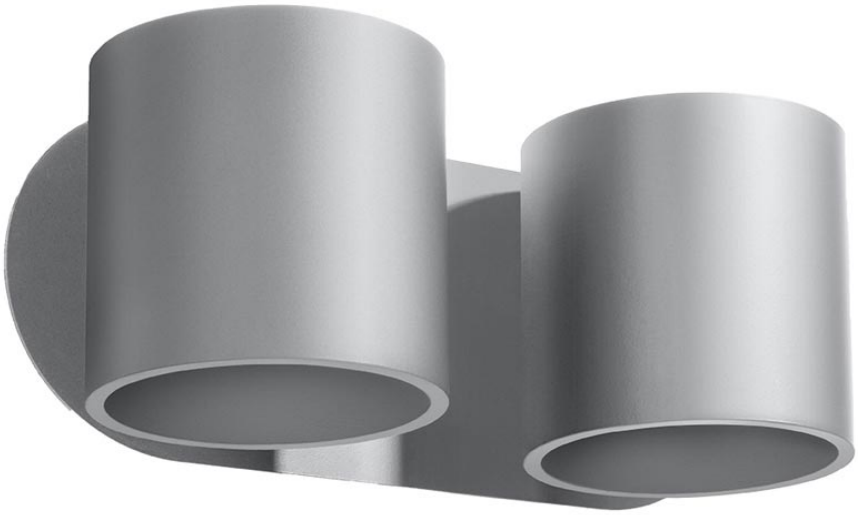

AVISO

Datos sujetos a cambios sin aviso. Excepto errores y omisiones. Asegúrese de utilizar el archivo más reciente posible.