Aplique de pared QUAD 2 negro, G9

AC220V | G9 | IP20

ESPECIFICACIONES

Puntos de Luz	**2**
Alimentación	**AC220V**
Casquillo	**G9**
Otros	**Housing**
Color	**negro**
Interior-exterior	**Interior**
Protección IP	**IP20**
Estilo	**moderno**
Estancia	**pasillo,salon**

Referencia
LD2020930

Dimensiones del producto
260x120x110mm

Dimensiones del packaging
31x14x14cm

DETALLES

La colección Quad ofrece una amplia gama de lámparas, colgantes, paredes, techos, en diferentes colores. Esta es una gran ventaja, especialmente para aquellos que desean organizar su apartamento de forma uniforme. Esto no significa que todas las lámparas deben ser del mismo color. Mediante la derivación entre diferentes variantes de colores de la misma colección, puede obtener una disposición de iluminación extremadamente interesante.

Las lámparas quad modernas son simplemente la esencia del buen estilo.

Bombilla: G9, 2x40W, 50Hz, 220V, IP20

Bombilla no incluida.

Dimensiones: 26/12/11 cm.

Material: aluminio.

De color negro

ESQUEMA DE INSTALACIÓN

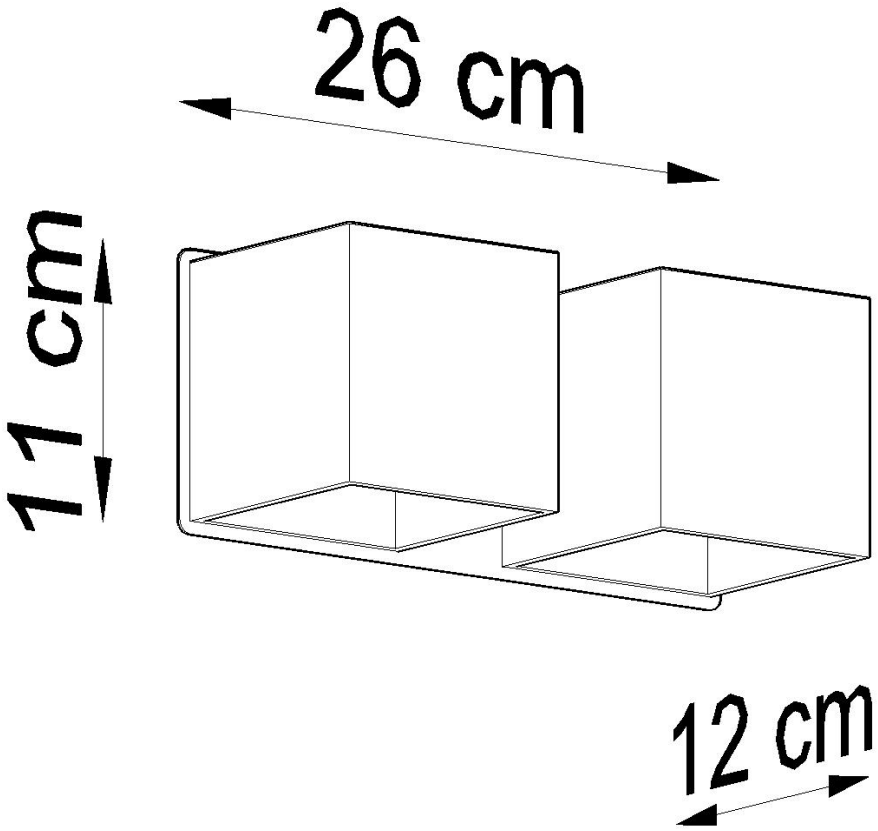

GALERIA

AVISO

Datos sujetos a cambios sin aviso. Excepto errores y omisiones. Asegúrese de utilizar el archivo más reciente posible.