Aplique de pared INEZ negro, G9

AC220V | G9 | IP20

ESPECIFICACIONES

Puntos de Luz	**1**
Alimentación	**AC220V**
Casquillo	**G9**
Otros	**Housing**
Color	**negro**
Interior-exterior	**Interior**
Protección IP	**IP20**
Estilo	**nordico**
Estancia	**pasillo,salon**

Referencia
LD2020957

Dimensiones del producto
100x120x100mm

Dimensiones del packaging
13x13x13cm

DETALLES

Las lámparas Inez modernas son la excelencia de estilo minimalista y una decoración inusualmente interesante. Esta serie tiene luminarias cilíndricas excepcionalmente hermosas abiertas en la parte inferior y la parte superior. Tal diseño permite tener la iluminación que crea una iluminación atractiva y enfatiza el carácter moderno del interior. Varias versiones de color con tonos bajadas coincidirán con la lámpara a un diseño de habitación específico. Ideal para los amantes del minimalismo y los muebles para el hogar de vanguardia.

Bombilla: G9, 1x40W, 50Hz, 220V, IP20

Bombilla no incluida.

Dimensiones: 10/12/10 cm

Material: aluminio.

De color negro

ESQUEMA DE INSTALACIÓN

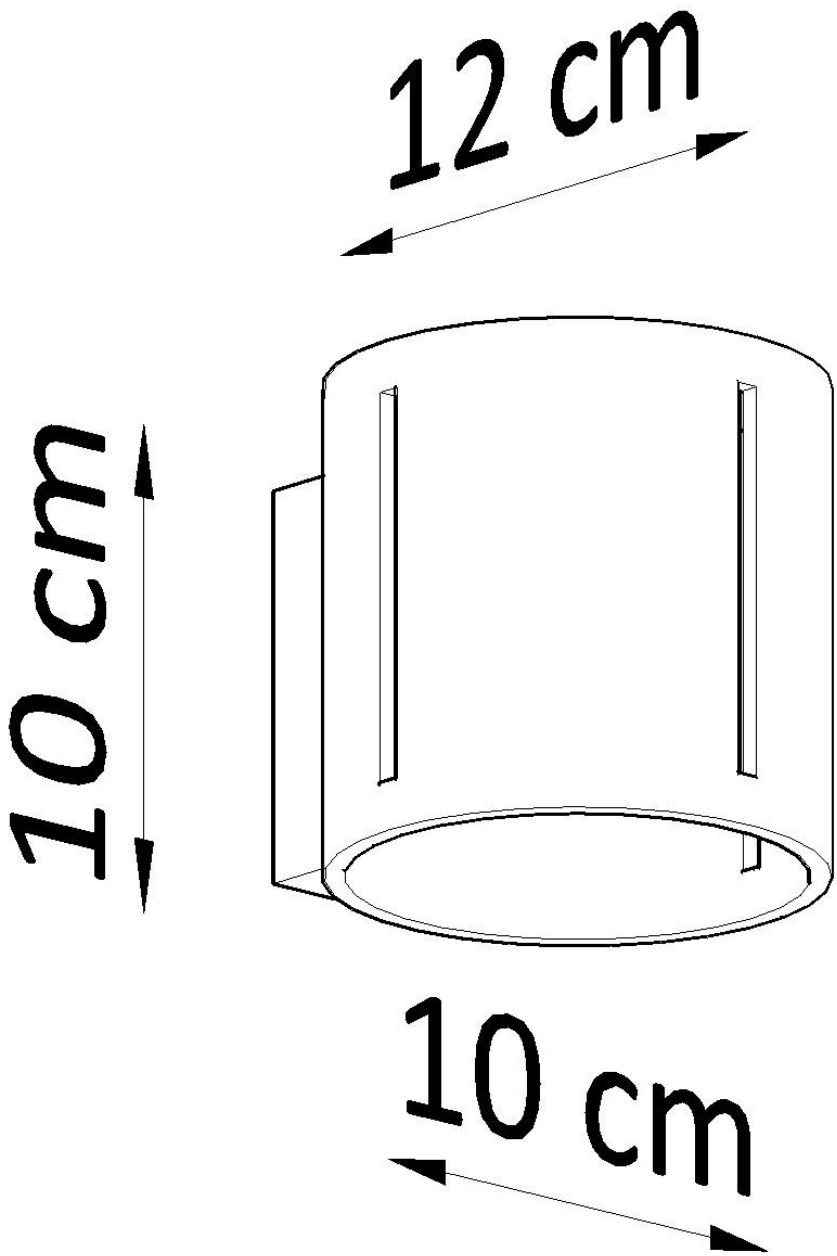
12 cm
10 cm
10 cm

GALERIA

AVISO

Datos sujetos a cambios sin aviso. Excepto errores y omisiones. Asegúrese de utilizar el archivo más reciente posible.