Aplique de pared SOLIDO blanco, G9

AC220V | G9 | IP20

ESPECIFICACIONES

Puntos de Luz	**2**
Alimentación	**AC220V**
Casquillo	**G9**
Otros	**Housing**
Color	**blanco**
Interior-exterior	**Interior**
Protección IP	**IP20**
Estilo	**moderno**
Estancia	**salon**

Referencia
LD2020992

Dimensiones del producto
270x80x250mm

Dimensiones del packaging
26x26x15cm

DETALLES

Esta lámpara inusual presenta el diseño modernista. El aplique se adapta perfectamente a los interiores mantenidos en un estilo moderno, incluidos los arreglos escandinavos o loft. Se ha hecho de acero, por lo que la muy buena durabilidad es su fuerza adicional. La atención se atrae principalmente a su forma decorativa, gracias a la cual la lámpara puede ser una decoración original de la sala de estar, el dormitorio o el pasillo.

Bombilla: G9, 2x40W, 50Hz, 220V, IP20

Bombilla no incluida.

Dimensiones: 27/8/25 cm.

Material: Acero

Color blanco

ESQUEMA DE INSTALACIÓN

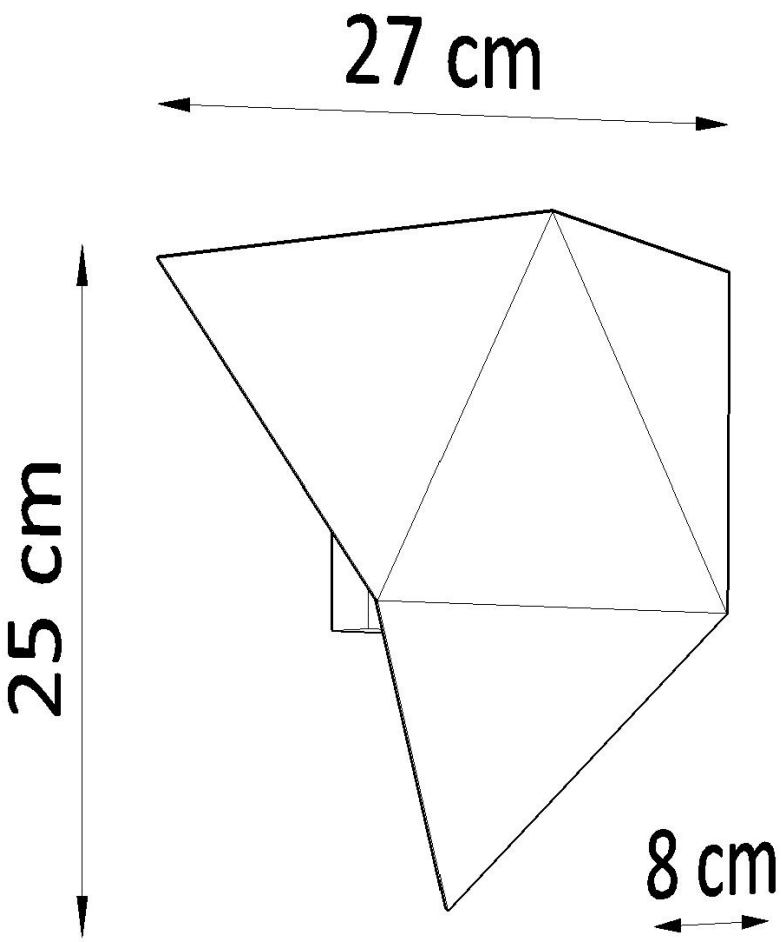

GALERIA

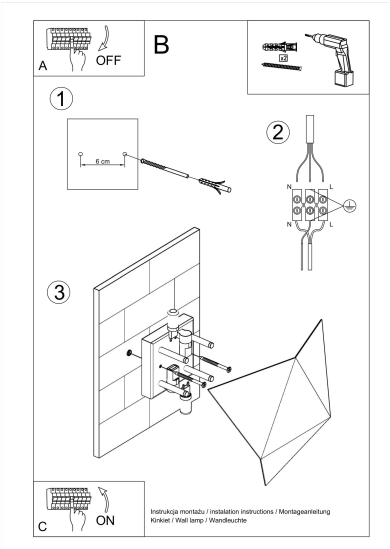

AVISO

Datos sujetos a cambios sin aviso. Excepto errores y omisiones. Asegúrese de utilizar el archivo más reciente posible.