Aplique de pared PENTA blanco, G9

AC220V | G9 | IP20

ESPECIFICACIONES

Puntos de Luz	**2**
Alimentación	**AC220V**
Casquillo	**G9**
Otros	**Housing**
Color	**blanco**
Interior-exterior	**Interior**
Protección IP	**IP20**
Estilo	**moderno**
Estancia	**salon**

Referencia
LD2020994

Dimensiones del producto
300x300x80mm

Dimensiones del packaging
26x26x15cm

DETALLES

Gracias a este aplique, puede introducir fácilmente un poco de sutil elegancia en el interior. Vale la pena llevarse a cabo con las últimas tendencias y inspiraciones geométricas. La forma extraordinaria de la lámpara, que se asemeja a una construcción basada en Pentágono, asegura su carácter decorativo. El aplique es perfecto como la adición original a la sala de estar, el dormitorio o el pasillo.

Bombilla: G9, 2x40W, 50Hz, 220V, IP20
Bombilla no incluida.
Dimensiones: 30/30/8 cm.
Material: Acero
Color blanco

ESQUEMA DE INSTALACIÓN

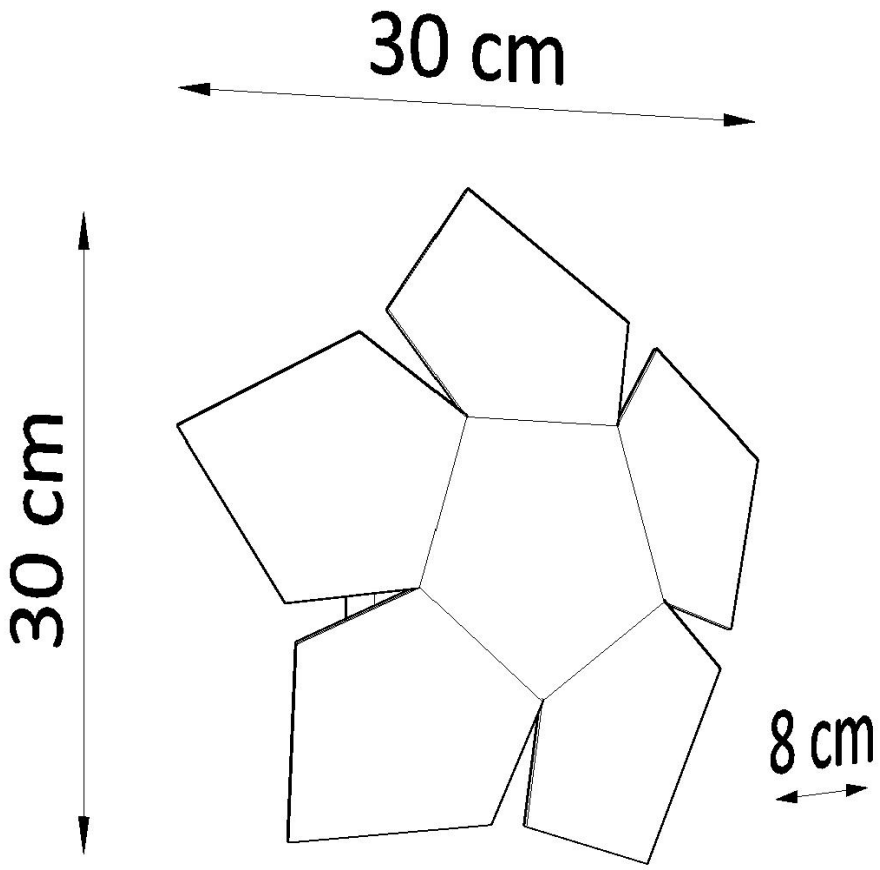

GALERIA

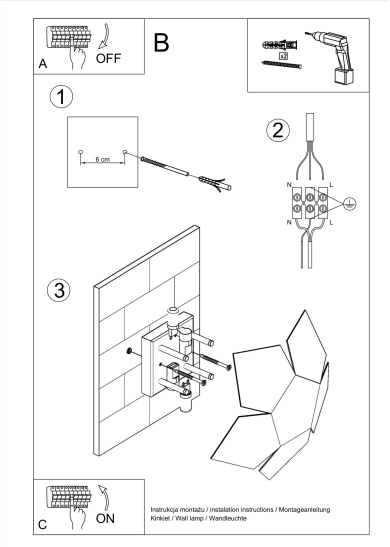

AVISO

Datos sujetos a cambios sin aviso. Excepto errores y omisiones. Asegúrese de utilizar el archivo más reciente posible.