Aplique de techo RING 3P blanco, GU10

AC220V | GU10 | IP20

ESPECIFICACIONES

Puntos de Luz	**3**
Alimentación	**AC220V**
Casquillo	**GU10**
Otros	**Housing**
Color	**blanco**
Interior-exterior	**Interior**
Protección IP	**IP20**
Estilo	**moderno**
Estancia	**salon**

Referencia
LD2021020

Dimensiones del producto
200x200x180mm

Dimensiones del packaging
27x27x16cm

DETALLES

Los apliques RING son ideales para aquellos que valoran el diseño moderno y la capacidad de crear arreglos únicos. Las lámparas de este tipo consisten en un soporte montado en el techo, que tiene varias luces direccionales instaladas en accesorios elegantes. La gran ventaja de la serie Ring es la capacidad de establecer cada fuente de luz individualmente para que solo se puedan iluminar las partes de la habitación que elija. También es una propuesta extremadamente interesante para los amantes del estilo original y los acentos interiores modernos.

Bombilla: GU10, 3x40W, 3x12W LED ~ 220-230V, 50-60Hz, IP20, Clase de electrodoméstico I

Bombilla no incluida.

Dimensiones: 20/20/18 cm.

Material: Acero

Color blanco

ESQUEMA DE INSTALACIÓN

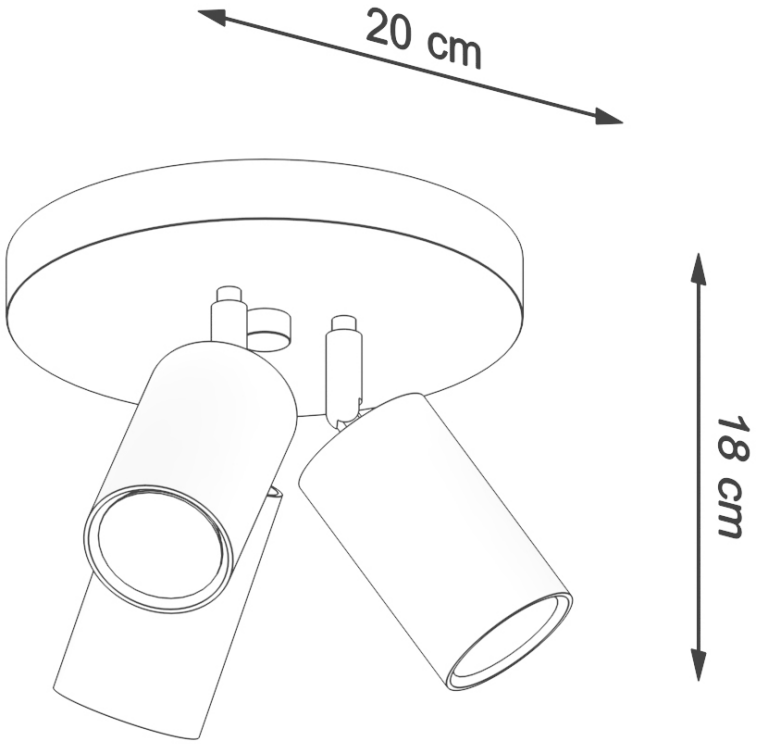

GALERIA

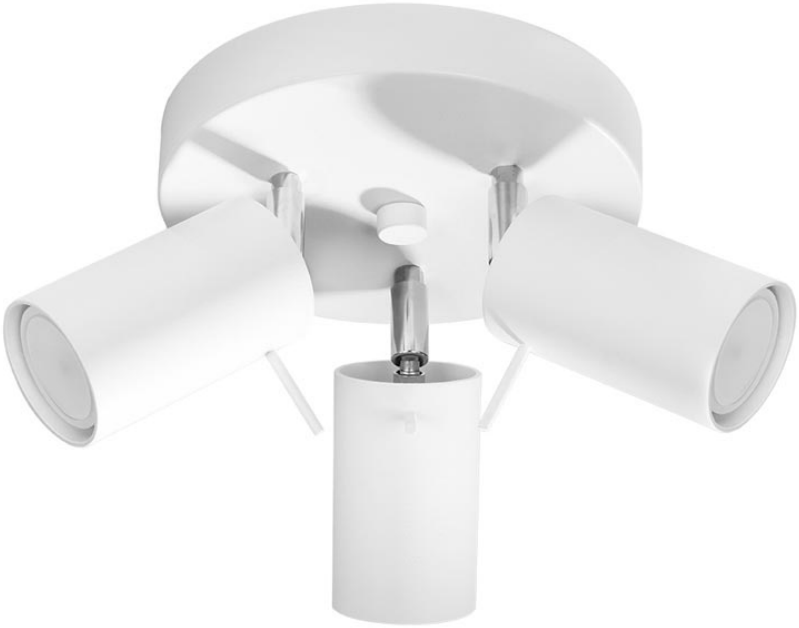

AVISO

Datos sujetos a cambios sin aviso. Excepto errores y omisiones. Asegúrese de utilizar el archivo más reciente posible.