Aplique de pared OCULARE negro, GU10

AC220V | GU10 | IP20

ESPECIFICACIONES

Puntos de Luz	**1**
Alimentación	**AC220V**
Casquillo	**GU10**
Otros	**Housing**
Color	**negro**
Interior-exterior	**Interior**
Protección IP	**IP20**
Estilo	**moderno**
Estancia	**salon**

Referencia
LD2021067

Dimensiones del producto
100x160x100mm

Dimensiones del packaging
17x10x10cm

DETALLES

Esta lámpara es un ejemplo perfecto que puede iluminar fácilmente incluso una habitación grande. Esta serie contiene una, dos, tres y cuatro fuentes de luz, que pueden montar fácilmente las bombillas LED modernas. Lo que es importante, esta lámpara no tiene que usarse solo en un espacio minimalista. También es una propuesta para salones ultra modernos y espacios de oficina, caracterizados por adiciones de colorísticos y elegantes tonificados.

Bombilla: GU10, 1x40W, 50Hz, 220V, IP20

Bombilla no incluida.

Dimensiones: 10/16/10 cm

Material: Acero

De color negro

ESQUEMA DE INSTALACIÓN

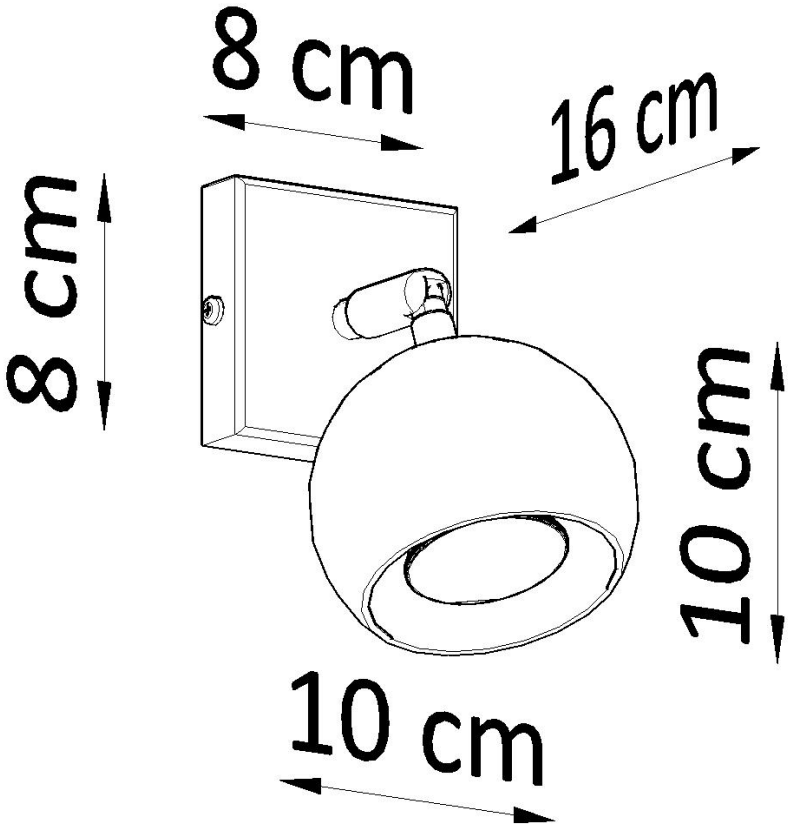

GALERIA

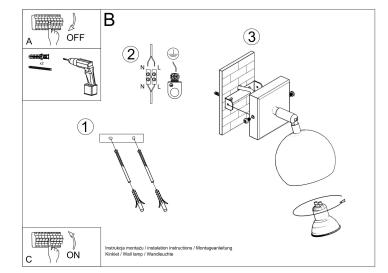

AVISO

Datos sujetos a cambios sin aviso. Excepto errores y omisiones. Asegúrese de utilizar el archivo más reciente posible.