Aplique de cerámica LEO LINE, E27

AC220V | E27 | IP20

ESPECIFICACIONES

Puntos de Luz	**1**
Alimentación	**AC220V**
Casquillo	**E27**
Otros	**Housing**
Color	**blanco**
Interior-exterior	**Interior**
Protección IP	**IP20**
Estilo	**moderno**
Estancia	**salon,pasillo**

Referencia
LD2021170

Dimensiones del producto
140x140x140mm

Dimensiones del packaging
25x25x20cm

DETALLES

Apliques Leo Line son el centro de la atención para devotos de diseño geométrico. La construcción cuadrada del aplique encaja perfectamente con el estilo clásico o escandinavo. Su fabricación utiliza cerámicas despedidas, lo que les garantiza durabilidad durante muchos años. Los apliques emiten luz de la parte superior e inferior, haciéndolas indispensables para crear un buen ambiente en la sala de estar, el dormitorio o el pasillo.

Bombilla: E27, 1x60W, 50Hz, 220V, IP20

Bombilla no incluida.

Dimensiones: 14/14/14 cm.

Material: Cerámica, vidrio.

Color blanco

ESQUEMA DE INSTALACIÓN

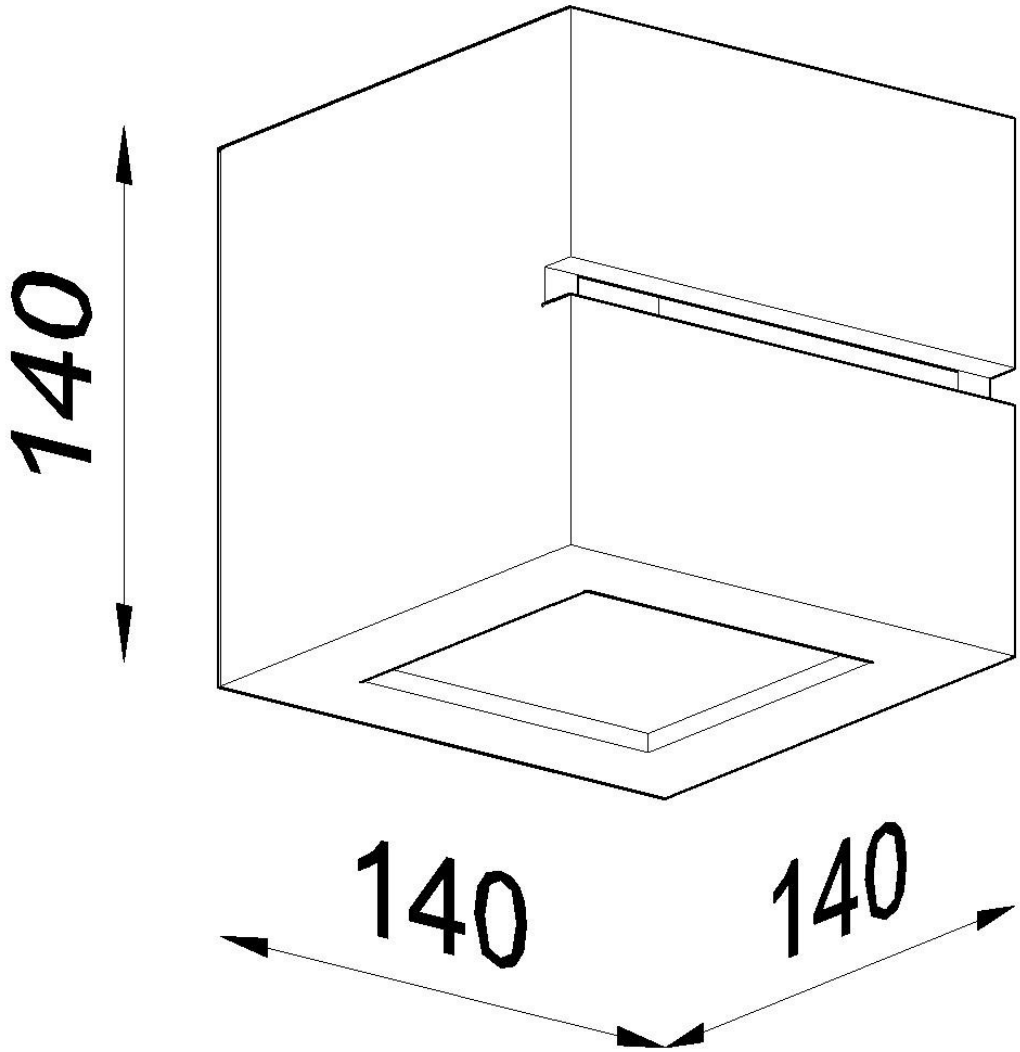
140
140
140

GALERIA

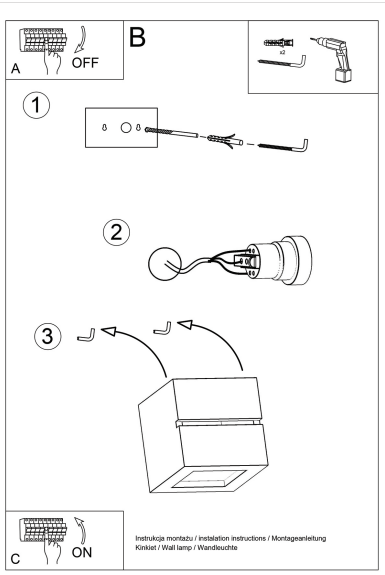

AVISO

Datos sujetos a cambios sin aviso. Excepto errores y omisiones. Asegúrese de utilizar el archivo más reciente posible.