Aplique de cerámica VEGA LINE, E27

AC220V | E27 | IP20

ESPECIFICACIONES

Puntos de Luz	**1**
Alimentación	**AC220V**
Casquillo	**E27**
Otros	**Housing**
Color	**blanco**
Interior-exterior	**Interior**
Protección IP	**IP20**
Estilo	**moderno**
Estancia	**salon,pasillo**

Referencia
LD2021171

Dimensiones del producto
325x95x95mm

Dimensiones del packaging
25x25x20cm

DETALLES

Atractivos apliques Vega Line en el diseño moderno, que se adapta perfectamente a los arreglos escandinavos y minimalistas. Las lámparas de pared de buen gusto demostrarán que las decoraciones de la pared interesantes también en el espacio de la oficina. Cabe destacar la iluminación bidireccional, que puede iluminar eficazmente la superficie de la pared o el receso. Los apliques están hechos de las cerámicas más duraderas, lo que les da una durabilidad óptima.

Bombilla: E27, 1x60W, 50Hz, 220V, IP20

Bombilla no incluida.

Dimensiones: 32,5 / 9,5 / 9,5 cm.

Material: Cerámica, vidrio.

Color blanco

ESQUEMA DE INSTALACIÓN

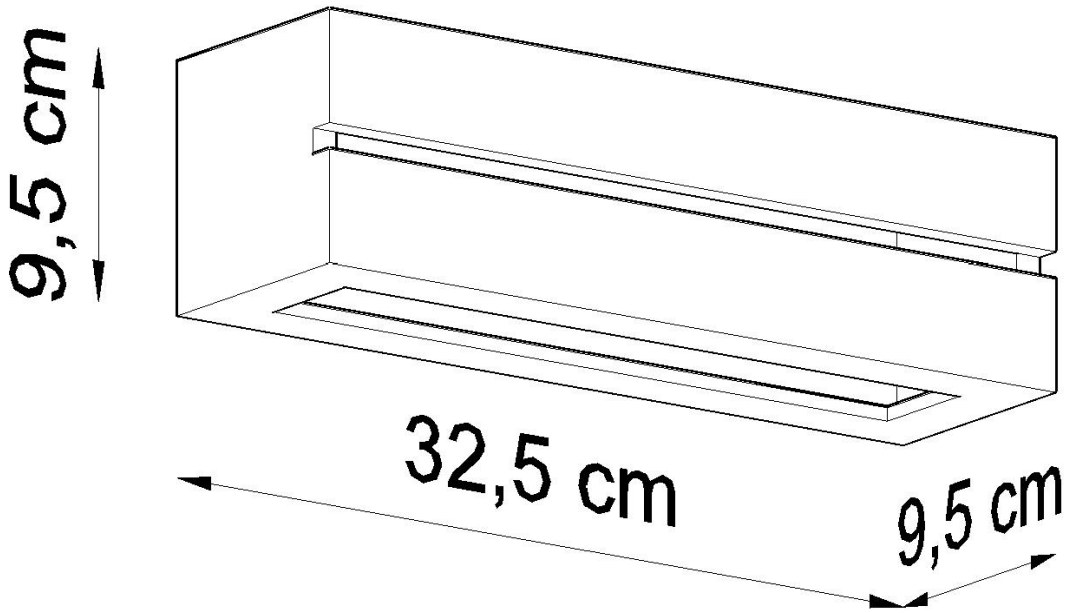

GALERIA

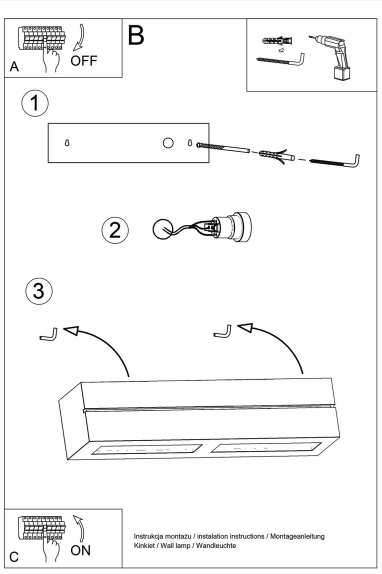

AVISO

Datos sujetos a cambios sin aviso. Excepto errores y omisiones. Asegúrese de utilizar el archivo más reciente posible.