Aplique de cerámica KALU, GU10

AC220V | GU10/ES111 | IP20

ESPECIFICACIONES

Puntos de Luz	**1**
Alimentación	**AC220V**
Casquillo	
Otros	**Housing**
Color	**blanco**
Interior-exterior	**Interior**
Protección IP	**IP20**
Estilo	**nordico**
Estancia	**salon,pasillo**

Referencia
LD2021182

Dimensiones del producto
145x145x140mm

Dimensiones del packaging
25,5x21x25,5cm

DETALLES

Modern Kalu Series Ceramic Plafonds son ideales para cualquier hogar o apartamento. Su diseño ergonómico y simple complacerá a alguien, independientemente de sus preferencias. Además, los plafonds de cerámica Kalu iluminarán cada punto del apartamento de una manera única. Trabajan perfectamente en la cocina, sobre la encimera o como la iluminación principal, en el pasillo, el baño o un dormitorio. Gracias a su pequeño tamaño y dan un gran efecto de luz cuando se encienden.

Bombilla: GU10 / ES111, 1x40W, 50Hz, 220V, IP20

Bombilla no incluida.

Dimensiones: 14,5 / 14,5,14 cm.

Material: Cerámica

Color blanco

ESQUEMA DE INSTALACIÓN

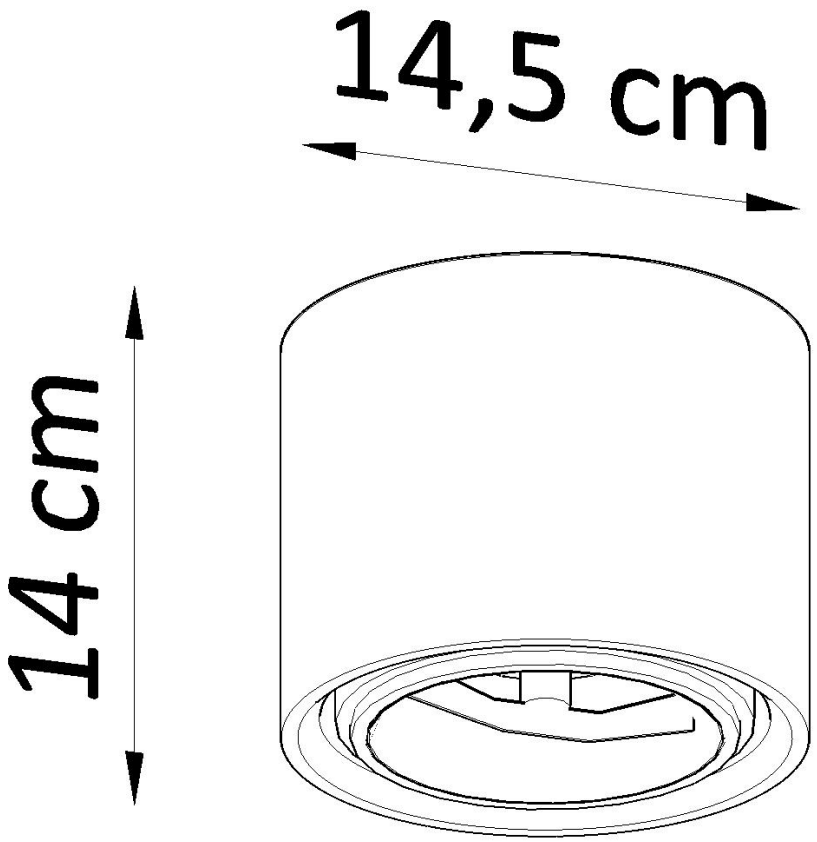

GALERIA

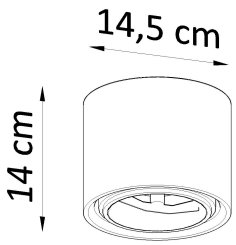

AVISO

Datos sujetos a cambios sin aviso. Excepto errores y omisiones. Asegúrese de utilizar el archivo más

reciente posible.