Lámpara de techo HORUS 45 gris, E27

AC220V | E27 | IP20

ESPECIFICACIONES

Puntos de Luz	**3**
Alimentación	**AC220V**
Casquillo	**E27**
Otros	**Housing**
Color	**gris**
Interior-exterior	**Interior**
Protección IP	**IP20**
Estilo	**nordico**
Estancia	**salon**

Referencia
LD2021227

Dimensiones del producto
450x450x1110mm

Dimensiones del packaging
47x47x19cm

DETALLES

Se han creado lámparas de techo elegantes de la colección HORUS para interiores modernos y casas de estilo vanguardista. Las elegantes luces de techo y las lámparas colgantes de esta serie se destacan con una línea simple, de buen gusto y una forma original. La gran ventaja de la colección HORUS es su versatilidad, las lámparas presentadas se ajustan perfectamente a los design modernistas, escandinavos y loft. Excelente calidad e efecto inigualable para los clientes más exigentes.

Bombilla: E27, 3x60W, 50Hz, 220V, IP20
Bombilla no incluida.
Dimensiones: 45/45/111 cm.
Dimensión de la pantalla: 45/11 cm
Material: PVC
Color: gris

ESQUEMA DE INSTALACIÓN

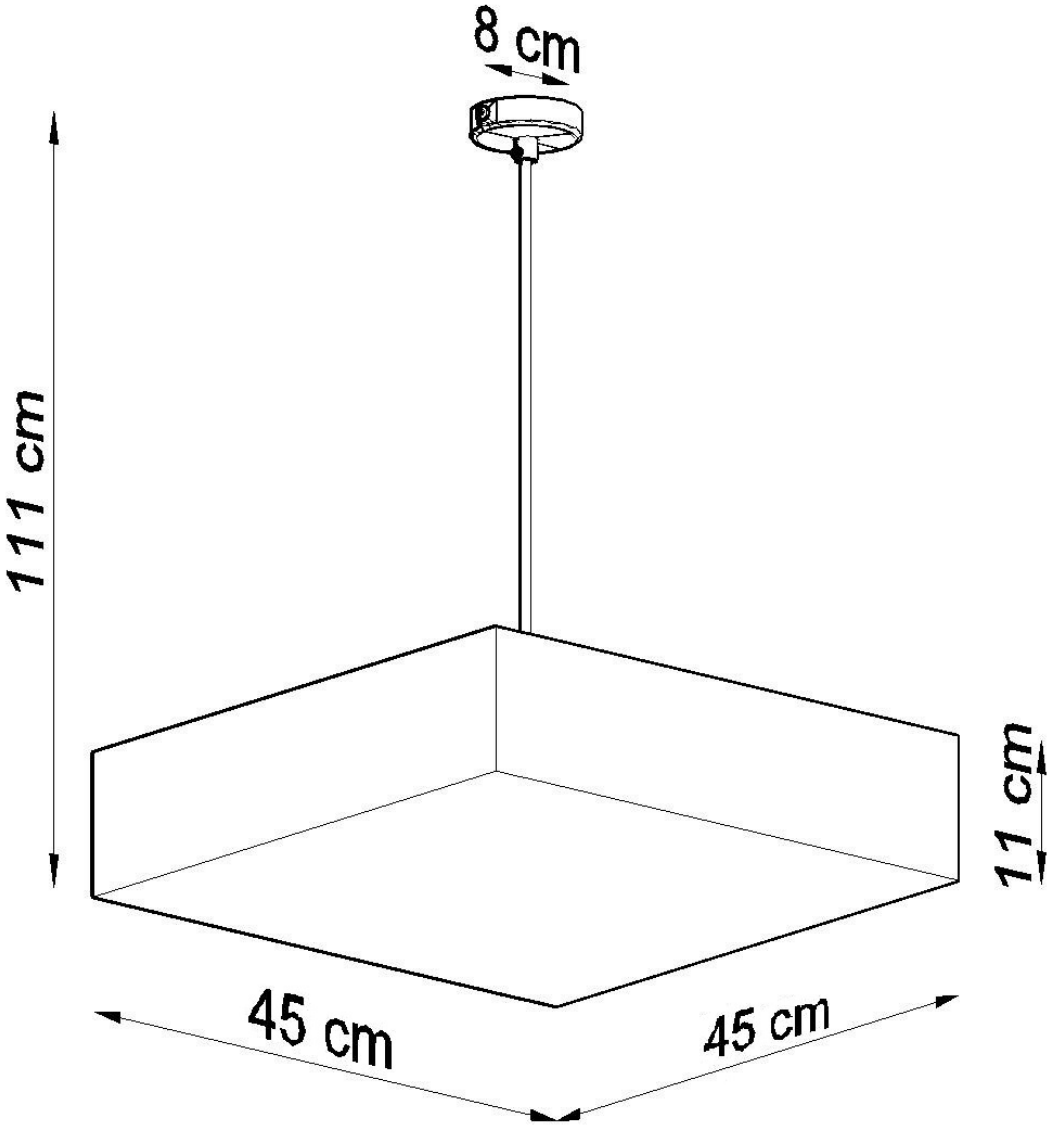
8 cm
111 cm
11 cm
45 cm
45 cm

GALERIA

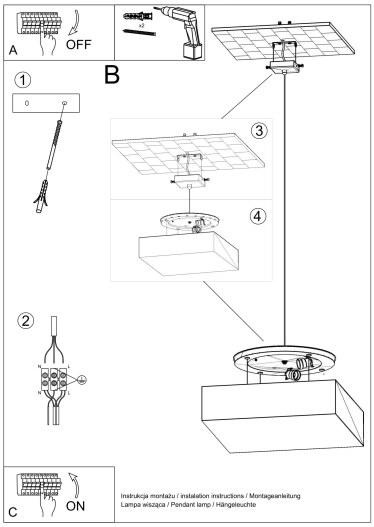

AVISO

Datos sujetos a cambios sin aviso. Excepto errores y omisiones. Asegúrese de utilizar el archivo más reciente posible.