Aplique de techo FABIANO, E27

AC220V | E27 | IP20

ESPECIFICACIONES

Puntos de Luz	**2**
Alimentación	**AC220V**
Casquillo	**E27**
Otros	**Housing**
Color	**cromado,blanco**
Interior-exterior	**Interior**
Protección IP	**IP20**
Estilo	**nordico**
Estancia	**pasillo,salon**

Referencia
LD2021245

Dimensiones del producto
400x420x70mm

Dimensiones del packaging
37x37x19cm

DETALLES

La elegante combinación de vidrio y metal es siempre una delicia para los fanáticos del estilo moderno: la colección Fabiano fue creada para ellos. Las formas geométricas, los materiales de primera calidad y el diseño minimalista hacen que cada lámpara moderna de esta serie sea una decoración única de cualquier interior. La iluminación de Fabiano funciona perfectamente en todas las habitaciones, desde la sala de estar y el comedor hasta la cocina y el baño. El diseño más de moda para los clientes más exigentes.

Bombilla: E27, 3x60W, 50Hz, 220V, IP20

Bombilla no incluida.

Dimensiones: 40/42/7 cm.

Material: Acero, vidrio.

Color: CHROM, BLANCO

ESQUEMA DE INSTALACIÓN

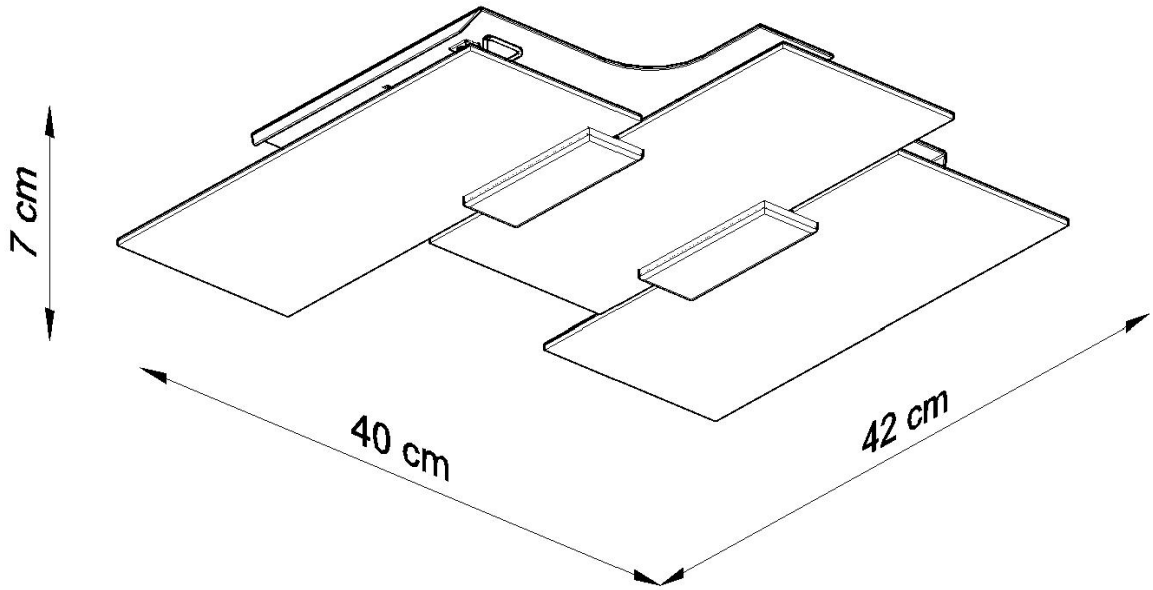

GALERIA

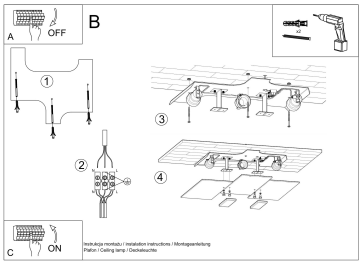

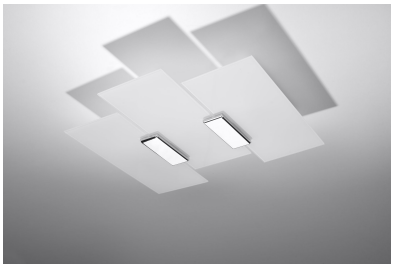

AVISO

Datos sujetos a cambios sin aviso. Excepto errores y omisiones. Asegúrese de utilizar el archivo más reciente posible.