Perfil PC HIVOL para tiras LED, 1 metro

Perfil de policarbonato para proteger las tiras led, lo que permite realizar instalaciones profesionales, limpias y con estilo. Para tiras DC y AC, Incluye base y cubierta para una fácil instalación.

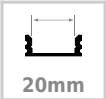

ESPECIFICACIONES

Longitud (Metros)	**1 metro**
Tira led - Tipo perfil	**1superficie**
Ancho alojamiento	**20mm**
Color	**aluminio**
Interior-exterior	**Interior**
Otros	**Kit todo incluido**

Referencia
LD1055588

Dimensiones del producto
30x1000x30mm

Dimensiones del packaging
3x100x3cm

Certificados
CE
ROHS
ECORAEE

DETALLES

Incluye perfil de aluminio anodizado de 1 metro de longitud

Perfil de policarbonato para tiras DC y AC, Incluye base y cubierta para una fácil instalación.

Los perfiles LedBox son perfectos para proteger y ocultar las tiras led, lo que permite realizar instalaciones profesionales, limpias y con estilo.

Los perfiles LedBox son adecuados tanto para tiras de led flexibles como tiras rígidas. Sus diferentes acabados y formas son adecuados para distintas aplicaciones de decoración como crear líneas de luz empotradas en cualquier tipo de material, marcaje de escalones de escalera, iluminar vitrinas y estantes, bajos de armarios de cocina, soluciones estéticas en baños, barandillas, etc. El único límite es tu imaginación.

ESQUEMA DE INSTALACIÓN

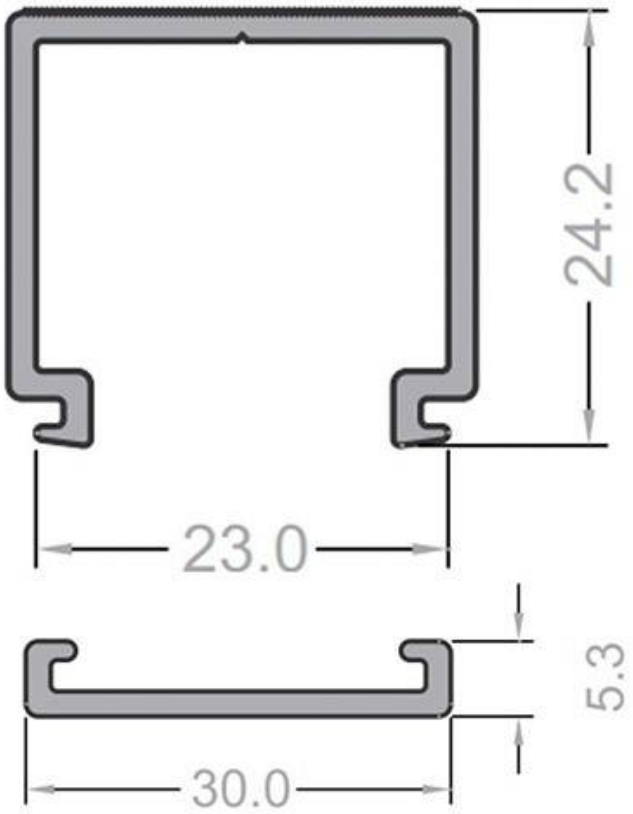

GALERIA

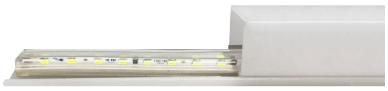

AVISO

Datos sujetos a cambios sin aviso. Excepto errores y omisiones. Asegúrese de utilizar el archivo más reciente posible.