# Perfil PC HIVOL para tiras LED, 2 metros

Perfil de policarbonato para proteger las tiras led, lo que permite realizar instalaciones profesionales, limpias y con estilo. Para tiras DC y AC, Incluye base y cubierta para una fácil instalación.

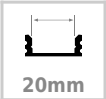

## ESPECIFICACIONES

| | |
|---|---|
| Longitud (Metros) | **1 metro** |
| Tira led - Tipo perfil | **1superficie** |
| Ancho alojamiento | **20mm** |
| Color | **aluminio** |
| Interior-exterior | **Interior** |
| Otros | **Kit todo incluido** |

**Referencia**
LD1055589

**Dimensiones del producto**
23x2000x23mm

**Dimensiones del packaging**
3x200x3cm

**Certificados**
CE
ROHS
ECORAEE

## DETALLES

**Incluye perfil de policarbonato de 2 metros de longitud**

Perfil de policarbonato para tiras DC y AC, Incluye base y cubierta para una fácil instalación.

Los perfiles LedBox son perfectos para proteger y ocultar las tiras led, lo que permite realizar instalaciones profesionales, limpias y con estilo.

Los perfiles LedBox son adecuados tanto para tiras de led flexibles como tiras rígidas. Sus diferentes acabados y formas son adecuados para distintas aplicaciones de decoración como crear líneas de luz empotradas en cualquier tipo de material, marcaje de escalones de escalera, iluminar vitrinas y estantes, bajos de armarios de cocina, soluciones estéticas en baños, barandillas, etc. El único límite es tu imaginación.

## ESQUEMA DE INSTALACIÓN

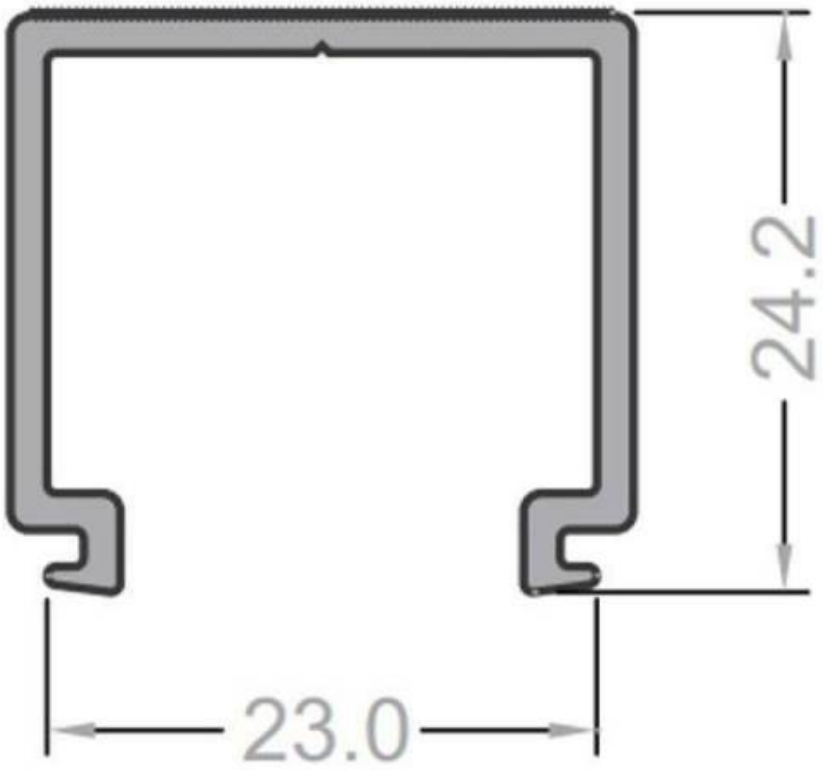


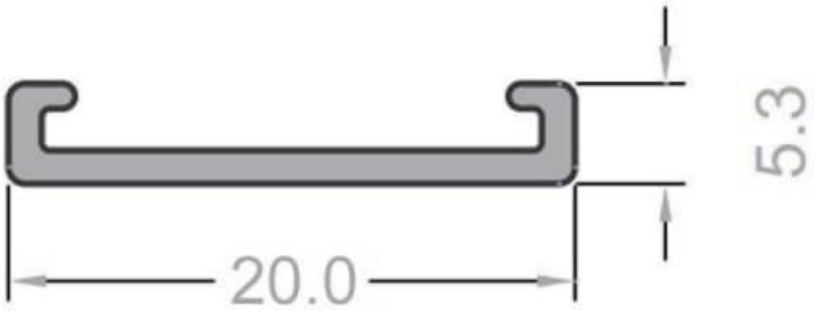

## GALERIA

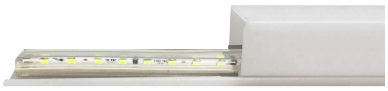

**AVISO**

Datos sujetos a cambios sin aviso. Excepto errores y omisiones. Asegúrese de utilizar el archivo más reciente posible.