Perfil aluminio KOR para tiras LED, 1 metro, IP67

Perfil de aluminio para proteger las tiras led, lo que permite realizar instalaciones profesionales, limpias y con estilo. Incluye pletina disipadora, tubo de policarbonato, tapones de silicona y tapas finales. Con protección IP67

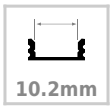

ESPECIFICACIONES

Longitud (Metros)	**1 metro**
Tira led - Tipo perfil	**1superficie**
Ancho alojamiento	**10.2mm**
Color	**aluminio**
Interior-exterior	**Interior**
Otros	**Kit todo incluido**

Referencia
LD1055590

Dimensiones del producto
18x1000x13mm

Dimensiones del packaging
3x100x2cm

Certificados
CE
ROHS
ECORAEE

DETALLES

Incluye perfil de aluminio anodizado de 1 metro de longitud. pletina disipadora, tubo de policarbonato, tapones de silicona y tapas finales. Con protección IP67

Los perfiles LedBox son perfectos para proteger y ocultar las tiras led, lo que permite realizar instalaciones profesionales, limpias y con estilo.

Los perfiles LedBox son adecuados tanto para tiras de led flexibles como tiras rígidas. Sus diferentes acabados y formas son adecuados para distintas aplicaciones de decoración como crear líneas de luz empotradas en cualquier tipo de material, marcaje de escalones de escalera, iluminar vitrinas y estantes, bajos de armarios de cocina, soluciones estéticas en baños, barandillas, etc. El único límite es tu imaginación.

ESQUEMA DE INSTALACIÓN

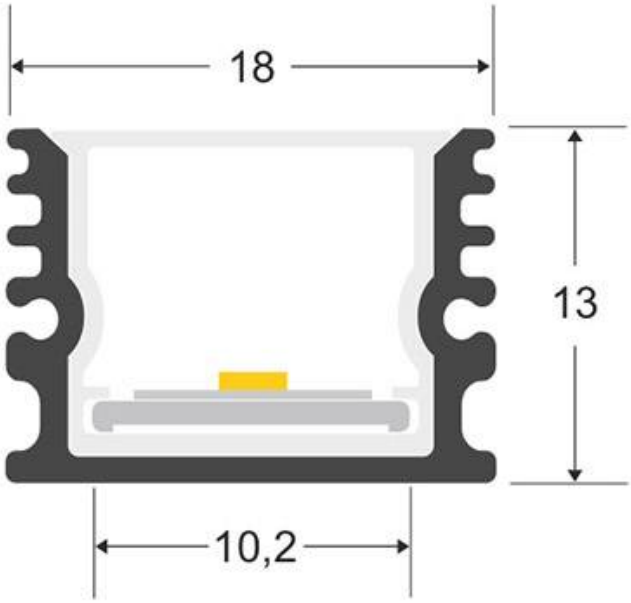

GALERIA

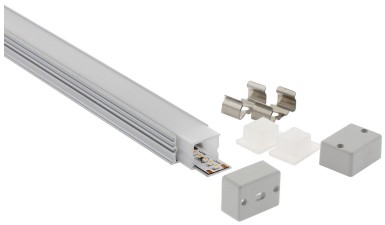

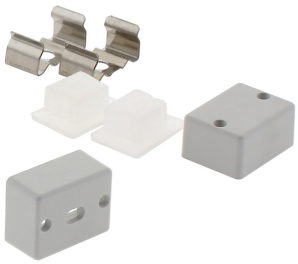

AVISO

Datos sujetos a cambios sin aviso. Excepto errores y omisiones. Asegúrese de utilizar el archivo más reciente posible.