Lámpara de mesa CYCLE IN, 25W, antracita, Ø40cm, CCT

Lámpara de mesa que permite múltiples composiciones creativas en combinación con otras lámparas CYCLE. La difusión de la luz en todo el anillo a través de una cubierta de silicona opal de alta difusión crea un ambiente perfecto para cualquier estancia. Modelo CCT con luz blanco dual (cálido-neutro-frío)

25W | 120º | AC220V | SAMSUNG | IP20 | Eficiencia A++

ESPECIFICACIONES

Potencia	**25W**
Flujo luminoso	**2000lm**
Ángulo de apertura	**120º**
Temperatura de color	**3000-4000-6000K**
CRI	**80**
Alimentación	**AC220V**
Tensión de funcionamiento	**AC220-240V**
Chip	**Samsung SMD2835**
Color	**antracita**
Interior-exterior	**Interior**
Protección IP	**IP20**
Aislamiento electrico	**Luminaria de clase I**
Estilo	**nordico**
Otros	**Regulable, Kit todo incluido**
Etiqueta energética	**A++**
Estancia	**salon,oficina**

Referencia
LD1012095

Color de luz
Blanco dual Regulable

Dimensiones del producto
400x400x430mm

Dimensiones del packaging
50x50x15cm

Certificados
CE
ROHS
ECORAEE

DETALLES

Luminaria minimalista realizada en aluminio lacado en color antracita mate, aro difusor en silicona opalizada de alta difusión y base de madera torneada maciza de abedul.

Incluye mando a distancia RF para apagar/encender, cambiar el color de luz (cálido-neutro-frío), regular la intensidad y seleccionar los efectos y su configuración.

Con un diseño limpio y arquitectónico en donde la última tecnología led es adaptada a la simplicidad de la lámpara en forma de anillo creando una luz difusa y suave.

Es un verdadero punto de atracción en la decoración de cualquier ambiente a la vez que proporciona una iluminación general y de amplia difusión, es posible fabricar con cualquier color de luz: blanco cálido, neutro o frío, blanco dual, RGB, o RGBW.

Incluye: Lámpara de mesa CYCLE, adaptador de corriente DC24V-3A, controlador y mando a distancia.

ESQUEMA DE INSTALACIÓN

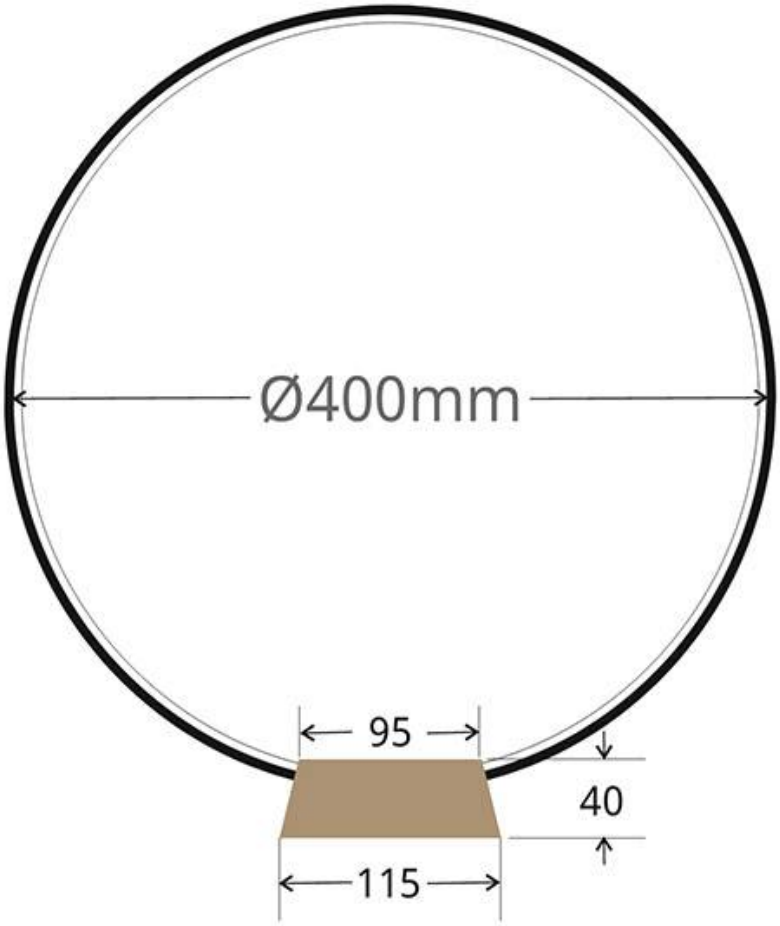

GALERIA

AVISO

Datos sujetos a cambios sin aviso. Excepto errores y omisiones. Asegúrese de utilizar el archivo más reciente posible.