KIT - Perfil SKYRT para tiras LED, 2 metros, negro

Kit que incluye perfil de aluminio, cubierta opal, clips de sujección y tapas laterales. Para proteger y ocultar las tiras led, lo que permite realizar instalaciones profesionales, limpias y con estilo.

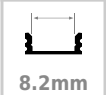

ESPECIFICACIONES

Longitud (Metros)	**1 metro**
Tira led - Tipo perfil	**1superficie**
Ancho alojamiento	**8.2mm**
Color	**negro**
Interior-exterior	**Interior**
Otros	**Kit todo incluido**

Referencia
LD1056078

Dimensiones del producto
9,8x2000x12,5mm

Dimensiones del packaging
2x200x2cm

Certificados
CE
ROHS
ECORAEE

DETALLES

Kit que incluye perfil de aluminio lacado negro de 2 metros, cubierta negra , clips de sujección y tapas laterales.

Incluye difusor de color negro fabricado con un compuesto especial que permite transmitir luz led. Mantiene en un 95% el tono del led monocolor o RGB pero absorbe una gran cantidad lumínica (en torno al 70%) por lo que está destinado principalmente para iluminación decorativa y no técnica.

Combinado con los perfiles de color negro permite mimetizarse obteniendo unos resultados espectaculares y muy elegantes.

Los perfiles LedBox son perfectos para proteger y ocultar las tiras led, lo que permite realizar instalaciones profesionales, limpias y con estilo.

Los perfiles LedBox son adecuados tanto para tiras de led flexibles como tiras rígidas. Sus diferentes acabados y formas son adecuados para distintas aplicaciones de decoración como crear líneas de luz empotradas en cualquier tipo de material, marcaje de escalones de escalera, iluminar vitrinas y estantes, bajos de armarios de cocina, soluciones estéticas en baños, barandillas, etc. El único límite es tu imaginación.

ESQUEMA DE INSTALACIÓN

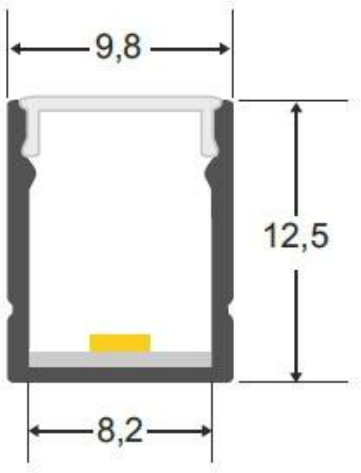

GALERIA

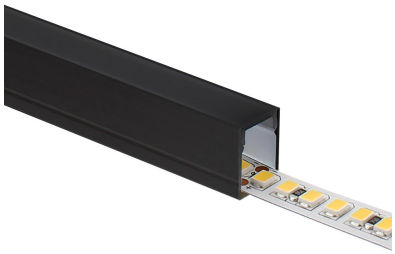

AVISO

Datos sujetos a cambios sin aviso. Excepto errores y omisiones. Asegúrese de utilizar el archivo más reciente posible.