Fuente de alimentación Slim DC24V/60W/2,5A, 0/1-10V, TRIAC, 5 en 1

Fuente de alimentación SLIM con regulación 5 en 1: 0-10V, 1-10V, 10V PWM, TRIAC DIM, Resistance DIM. Libre de parpadeo, regulación 0-100%, Regulación led 1%. Ideal para regulación de tiras led DC24V, con posibilidad de añadir sondas crepusculares 0-10V, mandos y reguladores 0-10V, TRIAC, etc.

60W | DC24V | 2.5A | IP25

ESPECIFICACIONES

Potencia	**60W**
Alimentación	**DC24V**
Entrada	**100-277VAC**
Amperios (mA)	**2500mA**
Interior-exterior	**Interior**
Protección IP	**IP25**

Referencia
LD1130128

Dimensiones del producto
57x178x22mm

Dimensiones del packaging
6,1x18,3x2,5cm

Certificados
CE
ROHS

DETALLES

Fuente Alimentación Led Fuente de alimentación con regulación 5 en 1: 0-10V, 1-10V, 10V PWM, TRIAC DIM, Resistance DIM. Libre de parpadeo, regulación 0-100%, Regulación led 1%. Ideal para regulación de tiras led DC24V, con posibilidad de añadir sondas crepusculares 0-10V, mandos y reguladores 0-10V, TRIAC, etc.

Potencia: 60 Watios
Corriente: 2,5 Amperios
V. de Salida: 24 Voltios DC
Protecciones: Cortocircuito, sobrecarga, temperatura
Grado Protección: IP20
Certificación: CE, RoHS

ESQUEMA DE INSTALACIÓN

Instalación

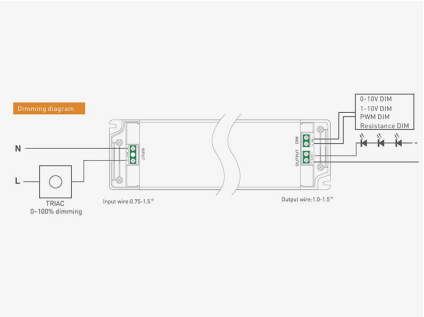

GALERIA

AVISO

Datos sujetos a cambios sin aviso. Excepto errores y omisiones. Asegúrese de utilizar el archivo más reciente posible.