Housing MOS UGR17 Square, negro/negro

Spot de techo Led para la iluminación general de todo tipo de ambientes. De estilo minimalista fabricada en aluminio de alta calidad, lacado en color negro y forma cuadrada para empotrar en el techo.

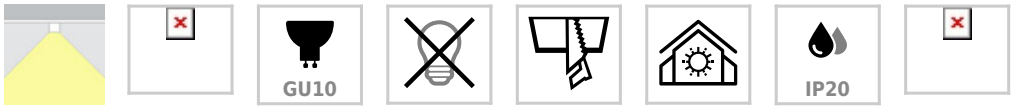

ESPECIFICACIONES

Puntos de Luz	**1**
Forma y corte	**Rectangular 75mm**
Casquillo	**GU10**
Otros	**Housing**
Color	**negro**
Interior-exterior	**Interior**
Protección IP	**IP20**
Estilo	**moderno**

Referencia
LD1012278

Dimensiones del producto
81x81x55mm

Dimensiones del packaging
9x9x6cm

Certificados
CE
ROHS
ECORAEE

DETALLES

El **spot Led MOS**, es un downlight de techo para bombillas Led GU10 (bombilla NO incluida). Es un aplique de techo elegante y funcional muy apreciado por los profesionales de la decoración. El spot de led MOS es una lámpara de la máxima calidad ideal para todo tipo de ambientes actuales donde destacan sus líneas puras.

Los **spot de techo**, son focos Led para instalación en techos, permite iluminar espacios de trabajo amplios. Con un refinado diseño es ideal para interiores modernos, en oficinas, comercios, viviendas, etc.

NO INCLUYE bombilla ni portalámparas GU10.

ESQUEMA DE INSTALACIÓN

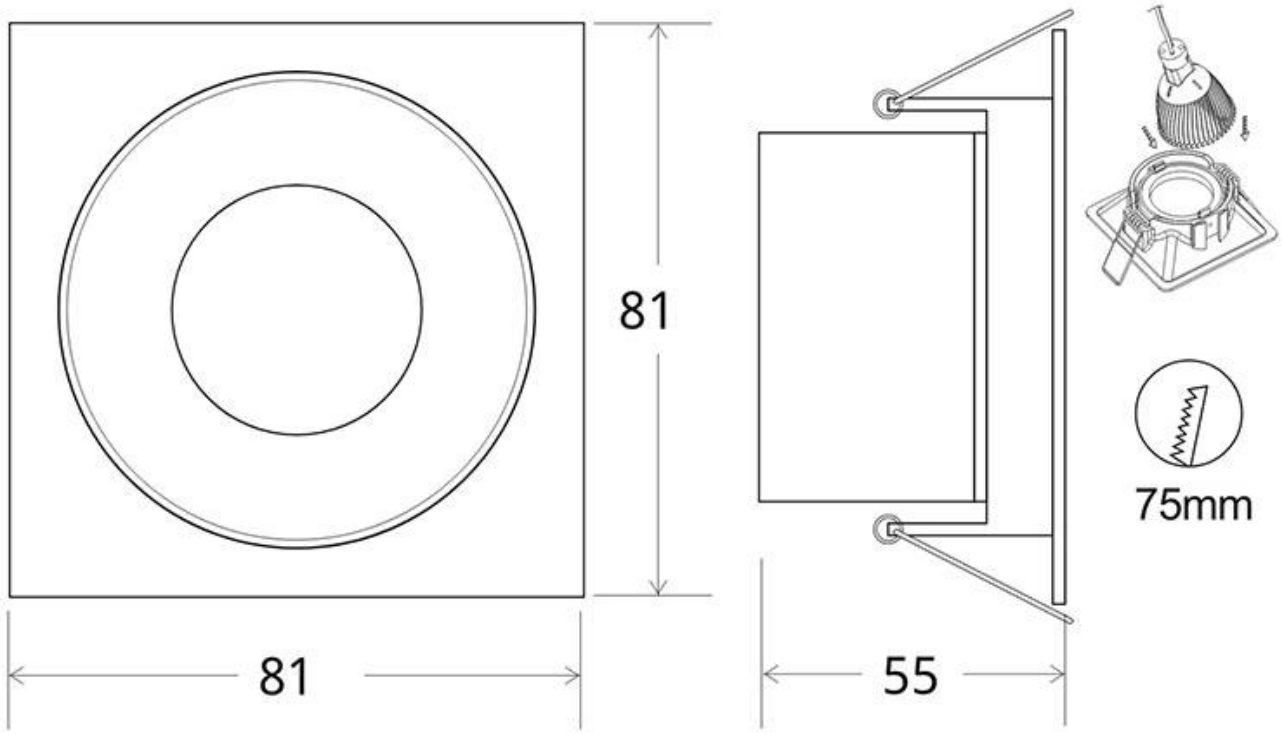

Instalación

GALERIA

AVISO

Datos sujetos a cambios sin aviso. Excepto errores y omisiones. Asegúrese de utilizar el archivo más reciente posible.