Downlight Led KRAMFOR 25W

Luminaria led con cuerpo de aluminio y amplio difusor, gran ángulo de apertura. Proporciona iluminación general con una máxima eficiencia.

ESPECIFICACIONES

Potencia	**25W**
Flujo luminoso	**1750lm**
Ángulo de apertura	**120º**
Temperatura de color	**3000K**
CRI	**85**
Alimentación	**AC220V**
Tensión de funcionamiento	**100-240VAC**
Chip	**Epistar SMD2835**
Forma y corte	**Circular 285mm**
Otros	**Extraplana**
Interior-exterior	**Interior**
Protección IP	**IP40**

Referencia
LD1010313

Color de luz
Blanco cálido

Dimensiones del producto
300x300x12mm

Dimensiones del packaging
31x31x3cm

Certificados
CE
ROHS
ECORAEE

DETALLES

Downlight led circular con cuerpo de aluminio de alta calidad. Con un amplio ángulo de apertura para ofrecer una iluminación general con una elevada eficiencia.

Con un difusor esmerilado que confiere una iluminación general sin reflejos.

Ideal para sustituir a los tradicionales halógenas, llegando a ahorros de hasta el 90% y a downlight de bajo consumo convencionales, llegando a ahorros de hasta el 60% con lo

que se consigue una alta eficiencia energética.Fácil instalación y libre de mantenimiento.

La solución perfecta para crear un ambiente elegante, en obra nueva o rehabilitación, para sustituir los actuales focos, para el hogar, oficinas, recepciones, museos, bares, etc.

ESQUEMA DE INSTALACIÓN

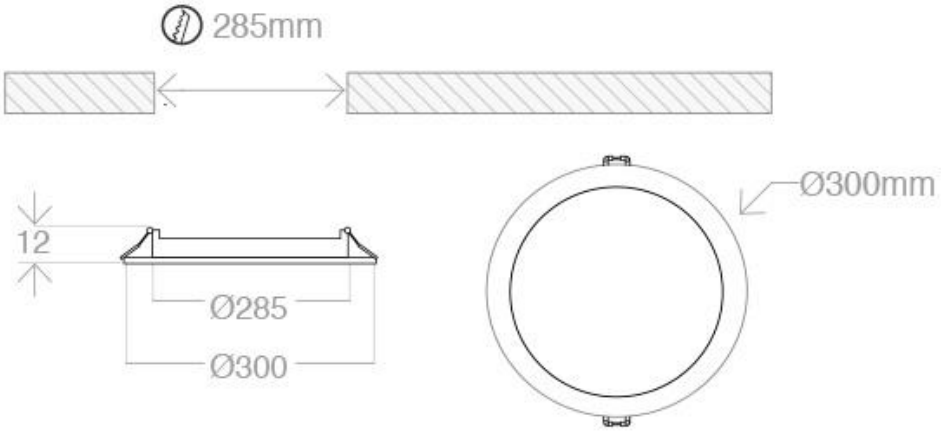

Instalación

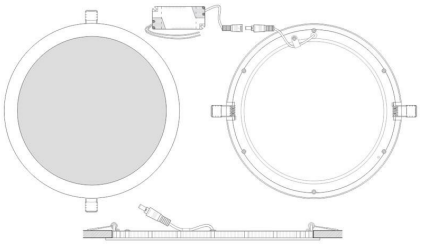

GALERIA

AVISO

Datos sujetos a cambios sin aviso. Excepto errores y omisiones. Asegúrese de utilizar el archivo más reciente posible.