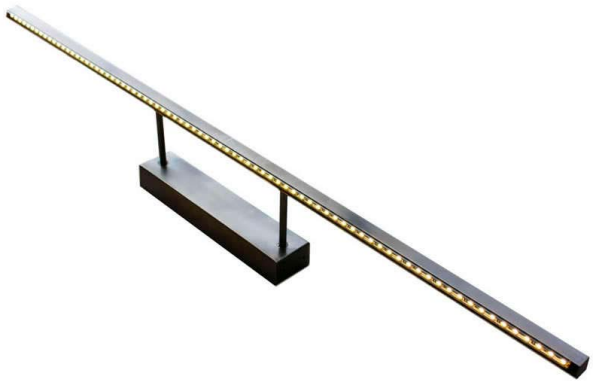

Aplique Led para cuadros NAXOS TABLE, 110cm, 20W

Luminaria led minimalista de acero inoxidable para la iluminación de cuadros. Emite una cortina de luz fría sin emisión de calor y gran eficiencia. Lámpara ideal para combinar diferentes tipos de iluminación en estancias, pasillos, baños, entradas o recibidores.

ESPECIFICACIONES

Potencia	**20W**
Flujo luminoso	**1600lm, 2000lm**
Ángulo de apertura	**120º**
Temperatura de color	**3000K, 6000K**
CRI	**70**
Alimentación	**AC220V**
Tensión de funcionamiento	**AC100-240V**
Chip	**Epistar SMD5050**
Color	**gris**
Interior-exterior	**Interior**
Aislamiento electrico	**Luminaria de clase II**
Iluminación para...	**Cuadros y pinturas**
Estilo	**moderno**
Otros	**Kit todo incluido**
Etiqueta energética	**A+**
Estancia	**salon**

Dimensiones del producto
160x1100x60mm

Dimensiones del packaging
57x120x12cm

Certificados
CE
ROHS
ECORAEE

MODELOS

Color de luz	Temperatura color (k)	Luminosidad (lm)
Blanco cálido	3000K	1600lm
Blanco frío	6000K	2000lm

DETALLES

El aplique Led para cuadros Naxos Table es una lámpara LED de estilo minimalista fabricada en acero inoxidable de alta calidad para la iluminación de cuadros. Emite una cortina de luz fría sin emisión de calor y de una gran eficiencia.

Su diseño y gran resistencia lo convierten en una pieza elegante y funcional muy apreciada por los profesionales de la decoración.

Incluye transformador para conectar directamente a la red.

ESQUEMA DE INSTALACIÓN

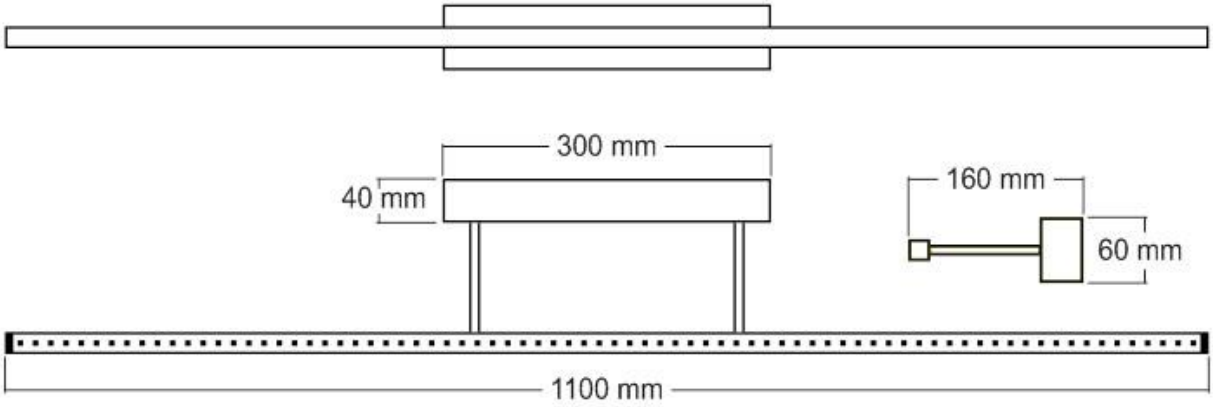

GALERIA

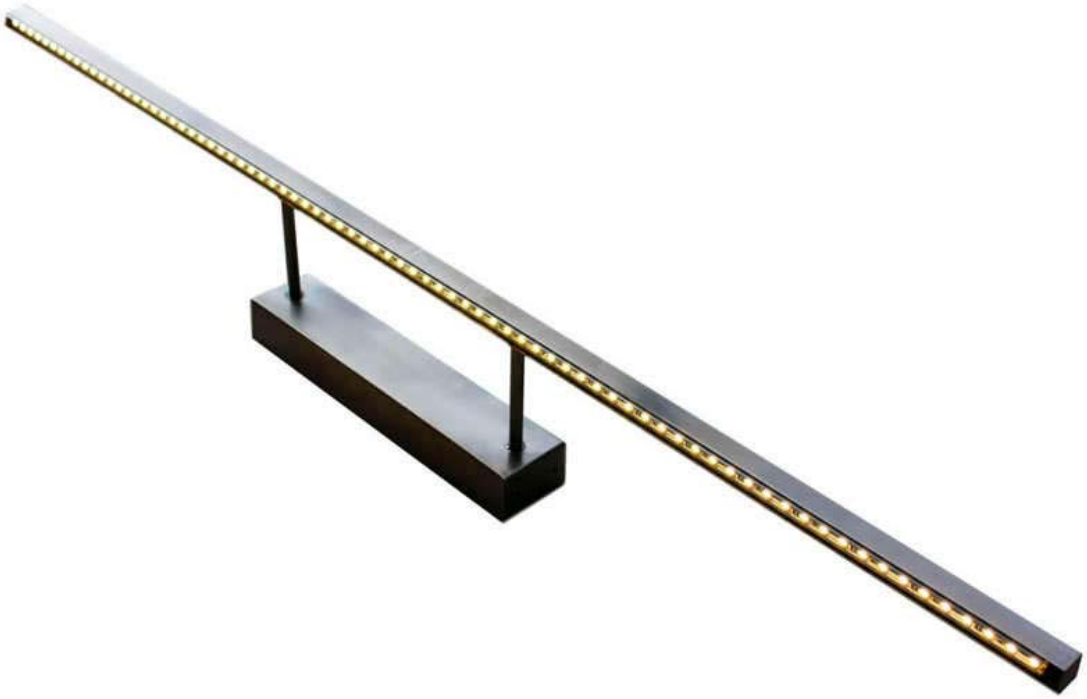

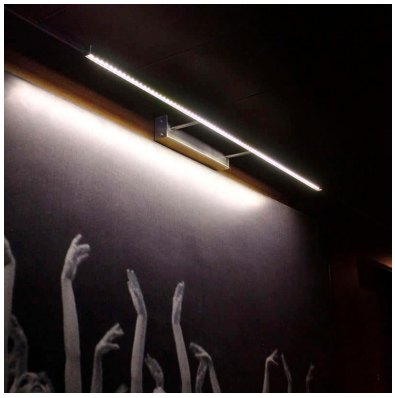

AVISO

Datos sujetos a cambios sin aviso. Excepto errores y omisiones. Asegúrese de utilizar el archivo más reciente posible.