Aplique Led TAJMA BIG CREE, 12W

Luminaria led realizada en aluminio de gran calidad y lacado en color gris pavonado para la iluminación de paramentos verticales. Emite un haz de luz sin emisión de calor y gran eficiencia. Lámpara ideal para combinar diferentes tipos de iluminación tanto en interiores como en exteriores.

ESPECIFICACIONES

Potencia	**12W**
Flujo luminoso	**720lm**
Ángulo de apertura	**120º**
Temperatura de color	**4000K**
CRI	**85**
Alimentación	**AC220V**
Tensión de funcionamiento	**AC220-240V**
Chip	**CREE SMD3014**
Color	**gris**
Interior-exterior	**Interior**
Protección IP	**IP54**
Aislamiento electrico	**Luminaria de clase I**
Otros	**Pantalla protectora, Kit todo incluido**
Estilo	**moderno**
Etiqueta energética	**A+**
Estancia	**pasillo,terraza**

Referencia
LD1021405

Color de luz
Blanco neutro

Dimensiones del producto
90x175x29mm

Dimensiones del packaging
12x18x4cm

Certificados
CE
ROHS
ECORAEE

DETALLES

Luminaria led realizada en aluminio de gran calidad y lacado en color gris pavonado para la iluminación de paramentos verticales. Emite un haz de luz sin emisión de calor y gran eficiencia. Lámpara ideal para combinar diferentes tipos de iluminación tanto en interiores como en exteriores gracias a su protección IP54

Su diseño y gran resistencia lo convierten en una pieza elegante y funcional muy apreciada por los profesionales de la decoración.

Una lámpara de la máxima calidad ideal para todo tipo de ambientes modernos y minimalistas.

ESQUEMA DE INSTALACIÓN

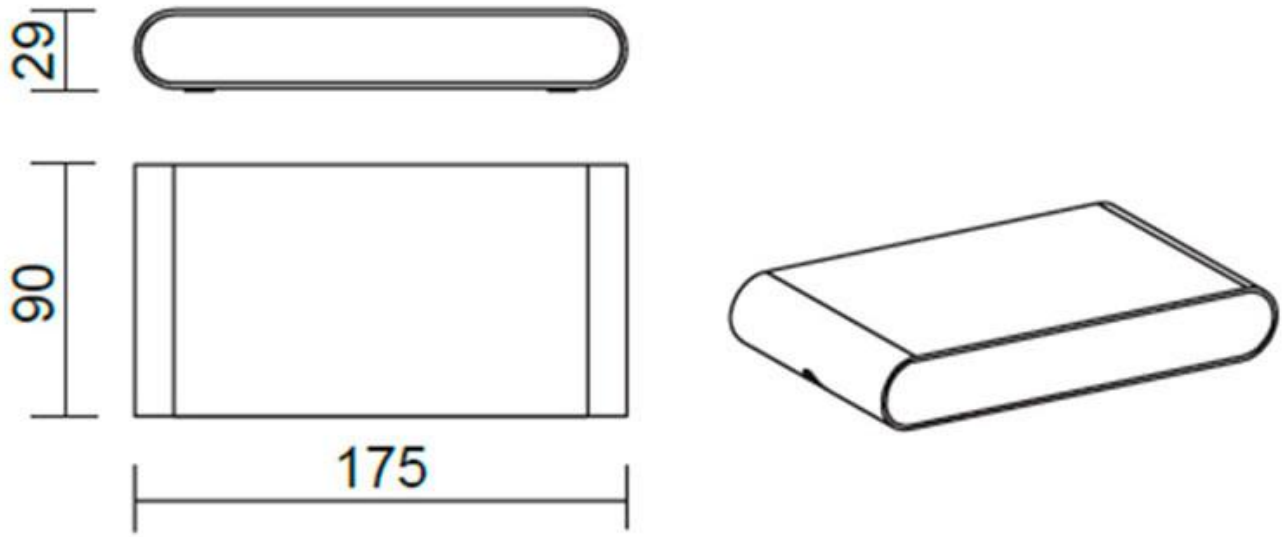

GALERIA

AVISO

Datos sujetos a cambios sin aviso. Excepto errores y omisiones. Asegúrese de utilizar el archivo más reciente posible.