HOTEL SPOT LED Ø90, 33W, CRI>90 Profesional

Spot LED de calidad profesional con chip led de alta potencia lumínica BRIDGELUX V13B, driver led TRIDONIC y disipador de aluminio de diseño patentando que alarga la vida útil y garantiza un flujo luminosos estable a lo largo del tiempo. Con un CRI >90 que asegura una perfecta reproducción cromática. Especialmente indicado para los Housing HOTEL Spot.

33W | 60º | HIGH CRI | AC220V | BRIDGELUX | TRIDONIC | Eficiencia A+++

ESPECIFICACIONES

Potencia	**33W**
Flujo luminoso	**2970lm, 3135lm, 3300lm**
Ángulo de apertura	**60º**
Temperatura de color	**2700K, 4000K, 5000K**
CRI	**90**
Alimentación	**AC220V**
Tensión de funcionamiento	**AC85-265V**
Chip	**BridgeLux COB**
DRIVER fabricante	**Tridonic**
Forma y corte	**Circular 0mm**
Casquillo	**con driver externo**
Interior-exterior	**Interior**
Otros	**Reflector de aluminio**
Factor de potencia	**95.00**
Etiqueta energética	**A+++**

Dimensiones del producto
103x103x95mm

Dimensiones del packaging
12x12x10cm

Certificados
CE
ROHS
ECORAEE
TUV

MODELOS

Color de luz	Temperatura color (k)	Luminosidad (lm)
Blanco cálido 2700K	2700K	2970lm
Blanco neutro	4000K	3135lm
Blanco frío	5000K	3300lm

DETALLES

Foco Spot LED de calidad profesional con chip led de alta potencia lumínica BRIDGELUX V13B, driver led TRIDONIC y disipador de aluminio de diseño patentando que alarga la vida útil y garantiza un flujo luminosos estable a lo largo del tiempo. Especialmente indicado para los Housing HOTEL Spot compatibles.

Posibilidad de escoger entre gran variedad de accesorios (lentes, filtros y housing) para asegurar el control de la luz, evitar problemas de deslumbramiento y generar efectos de color.

Con un **CRI >90** que asegura una perfecta reproducción cromática.

Su fácil instalación, la larga vida de la luminaria y libre de mantenimiento, hacen de la luminaria una solución de máxima calidad, gran economía y gran eficiencia en cualquier proyecto de iluminación.

Incluye lente de apertura de 60º. Opcionalmente se puede sustituir por otras lentes de 15º -24º - 38º, para una iluminación más focal. También puedes poner un filtro de panel de abeja.

- Bajo consumo
- Se enciende al instante
- Máximo ahorro de energía
- Alta eficiencia
- Máxima duración
- Fácil instalación
- Sin sustancias nocivas

Requiere un housing para su instalación (ver accesorios y pack)

Iluminación profesional de alta calidad con amplias opciones de configuración para cualquier espacio y ambiente.

ESQUEMA DE INSTALACIÓN

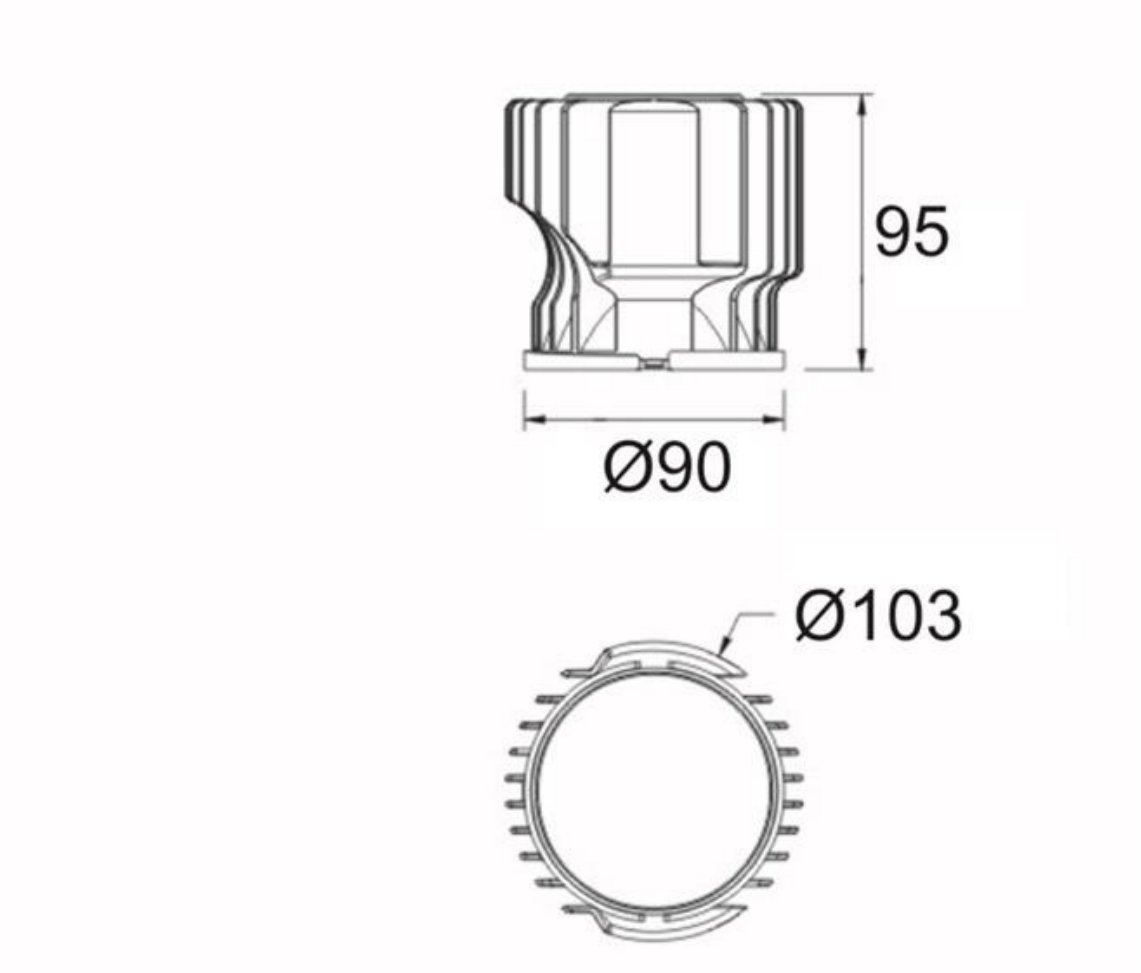

GALERIA

TRIDONIC
LED POWER SUPPLY
Model: EIP030C6800L1
PRI:220-240VAC 50/60Hz 0.24A λ >0.9
SEC: Constant current:DC800mA 22.5-38V
45VDC MAX.
ta: 50℃ tc:85℃
Thermal,Short circuit,Over load Protection
SELV

AVISO

Datos sujetos a cambios sin aviso. Excepto errores y omisiones. Asegúrese de utilizar el archivo más reciente posible.