RAIL DOKOS Housing E27 negro monofásico

Adaptador orientable para adaptar bombillas con casquilloo E27 a carril monofásico.

ESPECIFICACIONES

Casquillo	**E27**
Foco carril - Tipo	**Monofásico**
Otros	**Housing**
Movilidad	**Orientable**
Color	**negro**
Interior-exterior	**Interior**

Referencia
LD1014034

Dimensiones del producto
113x113x175mm

Dimensiones del packaging
12x12x20cm

Certificados
CE
ROHS
ECORAEE

DETALLES

Adaptador orientable para adaptar bombillas con **casquillo E27** a carril monofásico.

NO INCLUYE BOMBILLA

ESQUEMA DE INSTALACIÓN

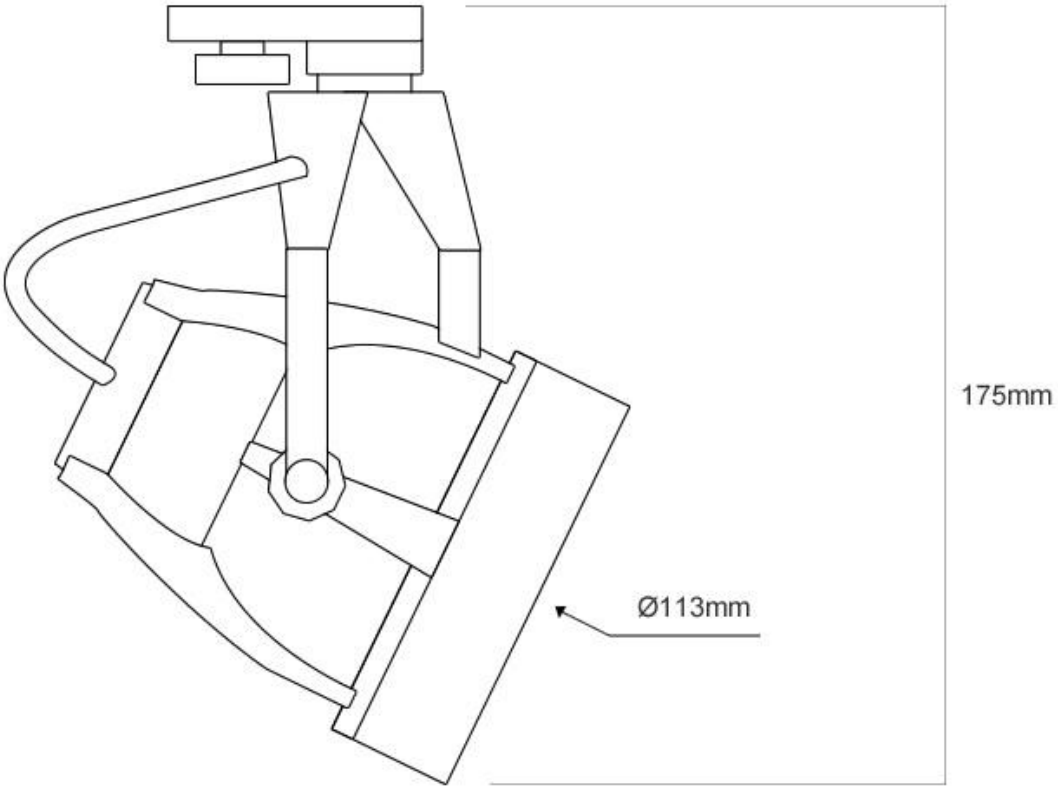

Instalación

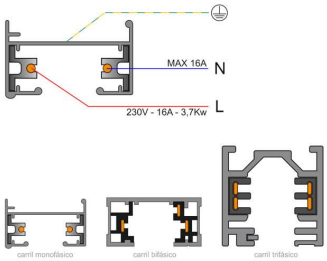

GALERIA

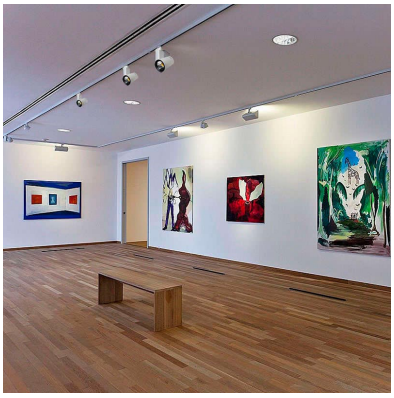

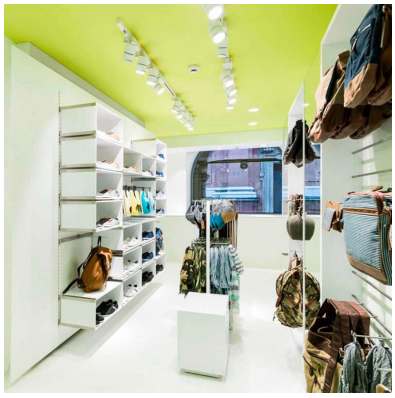

AVISO

Datos sujetos a cambios sin aviso. Excepto errores y omisiones. Asegúrese de utilizar el archivo más reciente posible.