# Unión articulada carril trifásico, blanco

Pieza de unión articulada para conectar eléctricamente dos carriles trifásicos con ángulos variables.

AC220V | TRIFASICO | Eficiencia A++

## ESPECIFICACIONES

| | |
|---|---|
| Alimentación | **AC220V** |
| Foco carril - Tipo | **Trifásico** |
| Color | **blanco** |
| Interior-exterior | **Interior** |
| Etiqueta energética | **A++** |

**Referencia**
LD1014145

**Dimensiones del producto**
35x220x35mm

**Dimensiones del packaging**
3,5x22x3,5cm

**Certificados**
CE
ROHS
ECORAEE

## DETALLES

Pieza de unión articulada para conectar eléctricamente dos carriles trifásicos con ángulos variables.

## ESQUEMA DE INSTALACIÓN

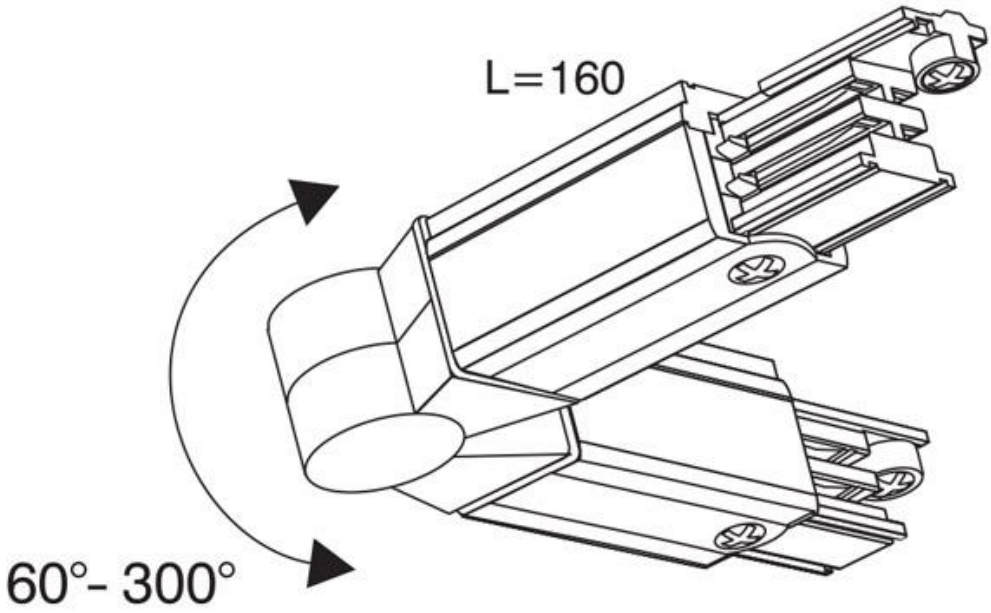

## GALERIA

**AVISO**

Datos sujetos a cambios sin aviso. Excepto errores y omisiones. Asegúrese de utilizar el archivo más reciente posible.