Florón redondo silver, Ø100mm

Florón redondo silver, Ø100x40mm. Facilita la instalación y oculta los cables de conexión de las lámparas suspendidas.

ESPECIFICACIONES

Interior-exterior	**Interior**

Referencia
LD2013065

Dimensiones del producto
100x100x40mm

Dimensiones del packaging
4,5x12x3cm

Certificados
CE
ROHS
ECORAEE

DETALLES

Florón redondo silver, Ø100x40mm. Facilita la instalación y oculta los cables de conexión de las lámparas suspendidas.

ESQUEMA DE INSTALACIÓN

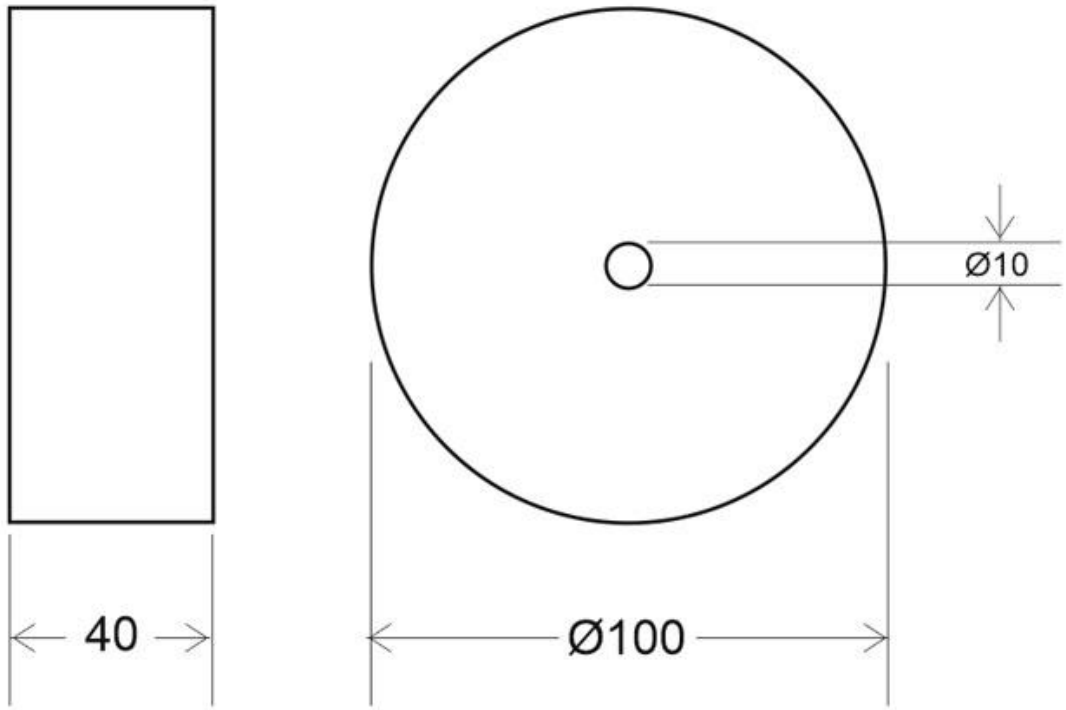

GALERIA

AVISO

Datos sujetos a cambios sin aviso. Excepto errores y omisiones. Asegúrese de utilizar el archivo más reciente posible.