Master LB2817Wi DMX512, WiFi

Master profesional DMX que trabaja como receptor de señal WiFi y convierte a señal DMX512 estándar para controlar luminarias led con entrada DMX tiras MONOCOLOR o RGB, proyectores lineales...

AC220V | IP20

ESPECIFICACIONES

Alimentación	**AC220V**
Entrada	**AC110-220V**
Interior-exterior	**Interior**
Protección IP	**IP20**
Controlado por:	**,APP,WIFI**
Sistemas de control	**DMX**

Referencia
LD1051402

Dimensiones del producto
46x178x21mm

Dimensiones del packaging
6x17x3cm

Certificados
CE
ROHS
ECORAEE

DETALLES

El master LB2817Wi es un convertidor que recoje la señal de cualquier dispositivo móvil IOS o Android o mando a distancia RF LB2819 y la convierte en señal DMX512 estándar que envía a otros decoder DMX para tener un control total sobre las tiras led o proyectores conectados.

Puedes descargar de forma gratuita la aplicación desde APP Store o Google Play y podrás instalar fácilmente una completa solución profesional para el control por Wifi de los dispositivos DMX conectados.

Desde tu dispositivo móvil envía las órdenes vía WiFi al master LB2817Wi o mando RF , este las recibe y transmite a los decoder DMX conectados.

Permite controlar cualquier luminaria RGBW con su propio

mando RF (radiofrecuencia) o mediante protocolo DMX. Puede ser controlado por RF remoto o WiFi.

Caracteristicas

- Puede ser controlado por mando a distancia RF LB2819.
- Con función Wi-Fi, puede ser controlado por iPad, iPhone o los smartphones móviles Android.
- Este controlador DMX RGBW cuenta con una interfaz fácil de utilizar para cualquier tipo de usuario.

Si lo utilizas con un mando RF LB2819:

- Cada controlador tiene la capacidad de regular hasta 6 zonas de forma independiente o bien sincronizarlas.
- El controlador DMX RGBW viene con 10 series de ajustes dinámicos predeterminados que se pueden pausar y reanudar fácilmente.
- También se puede guardar ajustes propios a parte hasta 8 escenas por cada zona.
- Es posible regular cada uno de los cuatro canales individualmente pudiendo generar millones de colores en el espectro de color RGBW.
- Interfaz de usuario amigable y fácil manejo.

ESQUEMA DE INSTALACIÓN

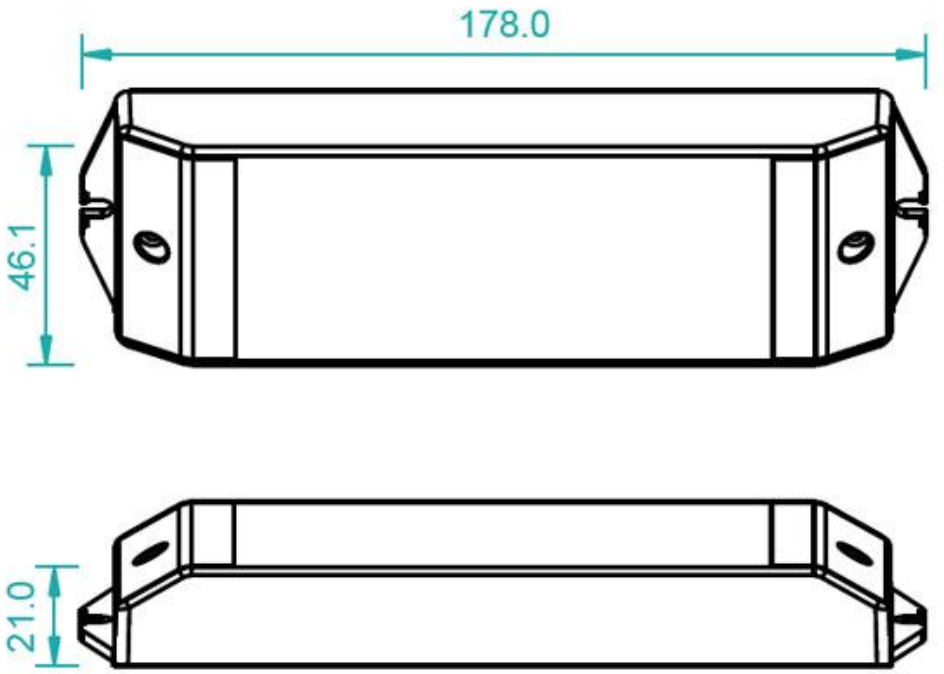

Instalación

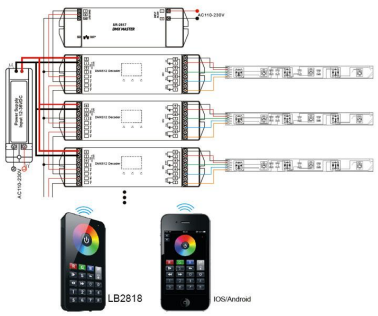

GALERIA

AVISO

Datos sujetos a cambios sin aviso. Excepto errores y omisiones. Asegúrese de utilizar el archivo más reciente posible.