Conector X IP68, 100mm, Ø10-6mm, 3 cables 0.5-2.5mm2, 16A

Conector IP68, 100mm, Ø10-6mm, 3 cables 0.5-2.5mm2, 16A ideal para la conexión de cables de sección desde 0.5 hasta 2,5 mm2.

ESPECIFICACIONES

Interior-exterior	**Exterior**
Protección IP	**IP68**
Frecuencia de trabajo	**50/60Hz**

Referencia
LD2013069

Dimensiones del producto
21x100x100mm

Dimensiones del packaging
10x10x3cm

Certificados
CE
ROHS

DETALLES

Conector estanco para cables IP68, 100mm, Ø10-6mm, 3 cables 0.5-2.5mm2, 16A ideal para la conexión de cables de sección desde 0.5 hasta 2,5 mm2.

La conexión quedará realizada con total seguridad y estanca con protección IP68.

- Sección cable admitido: 0,5 - 2,5mm
- Corriente máxima soportada: 16A
- Voltage: 250V
- Fabricado: Nylon
- Conector Material: Cobre
- Color: negro

ESQUEMA DE INSTALACIÓN

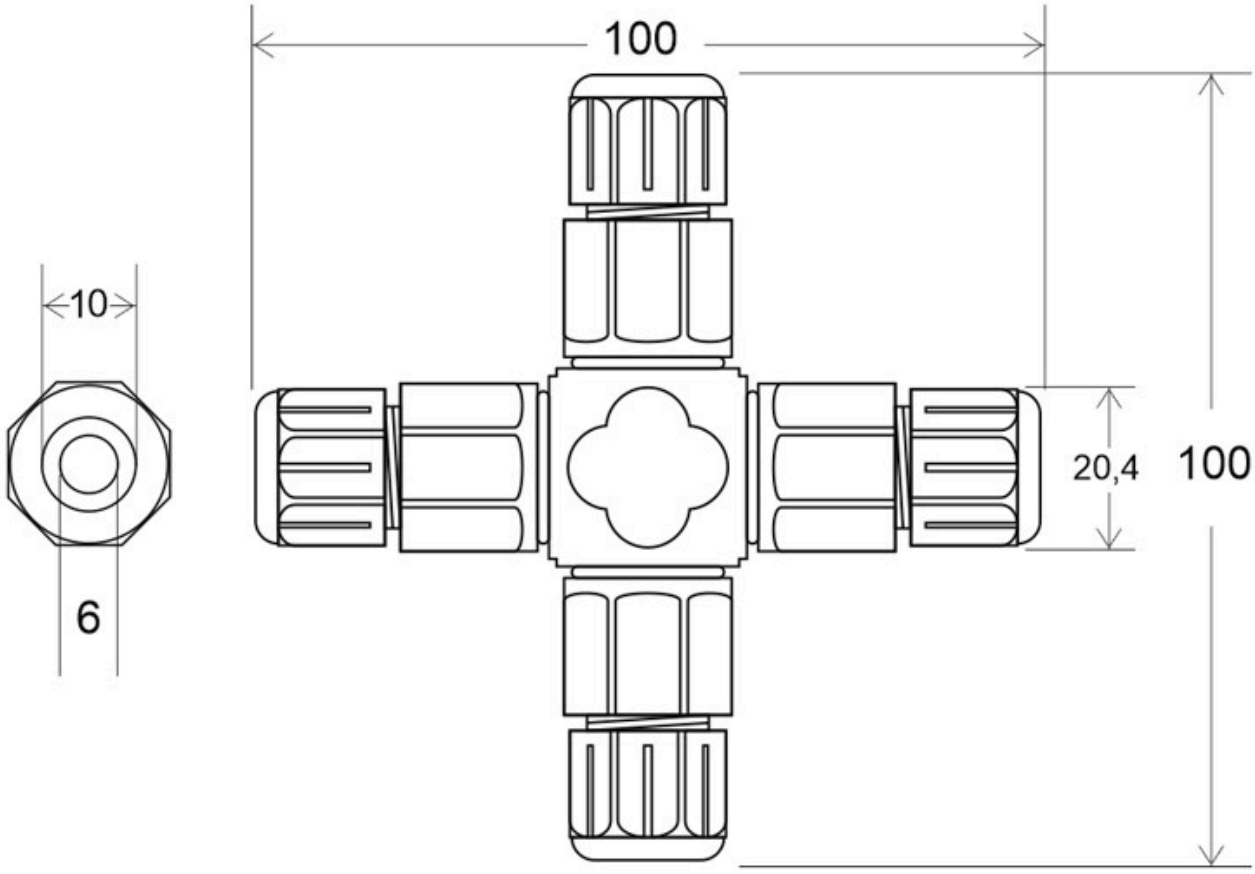

GALERIA

AVISO

Datos sujetos a cambios sin aviso. Excepto errores y omisiones. Asegúrese de utilizar el archivo más reciente posible.