Spot fijo redondo Negro URG19

Aro fijo con diseño moderno y elegante. Podrás instalar todas nuestras dicroicas de forma rápida y sencilla. Es ideal para instalar en salones, dormitorios, aseos, oficinas, zonas de paso...

ESPECIFICACIONES

DETALLES

Aro fijo para lamparas LED dicroicas GU10 - MR16, fabricado en termoplástico de diseño refinado, elegante y exclusivo. Es perfecto para una nueva obra o para cambiar los focos. Ideal para espacios del hogar como la cocina, baño, porches por el material en que está fabricado que evita la oxidación. Producto exclusivo para Lamparas LED.

Aro embellecedor para bombillas Led dicroicas. Ideal para obra nueva o rehabilitación o para sustituir los actuales focos, para el hogar, oficinas, supermercados, recepciones, museos, bares, etc.

NO incluye bombilla

ESQUEMA DE INSTALACIÓN

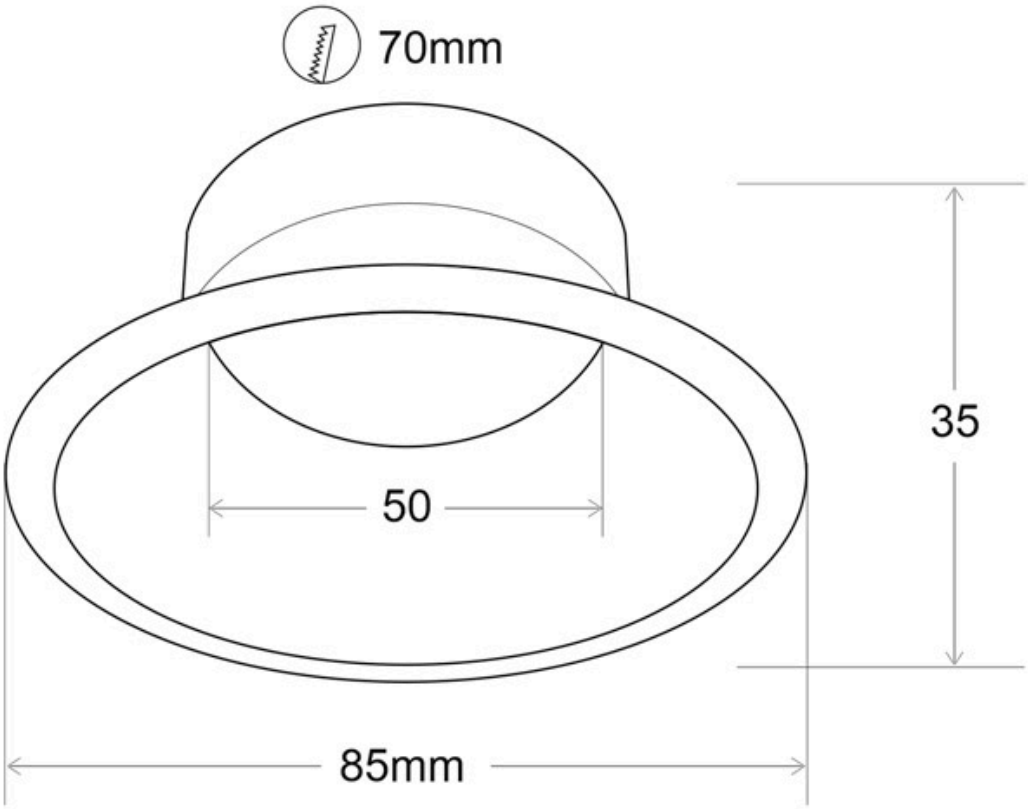

GALERIA

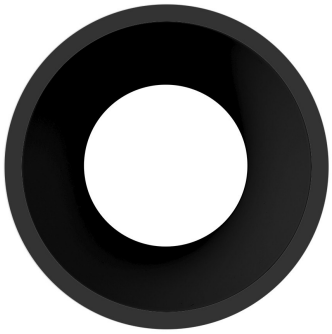

AVISO

Datos sujetos a cambios sin aviso. Excepto errores y omisiones. Asegúrese de utilizar el archivo más reciente posible.