Aplique de Madera ORBIS, G9

AC220V | G9 | IP20

ESPECIFICACIONES

Puntos de Luz	**1**
Alimentación	**AC220V**
Casquillo	**G9**
Otros	**Housing**
Color	**madera**
Interior-exterior	**Interior**
Protección IP	**IP20**
Estilo	**natural**
Estancia	**salon,pasillo,dormitorio**

Referencia
LD2020657

Dimensiones del producto
100x120x100mm

Dimensiones del packaging
13x13x13cm

DETALLES

La colección orbis se caracteriza por una forma cilíndrica con estilo. En nuestra oferta, tenemos lamparas disponibles, así como aplique de pared, todas en un par de variantes de color (negro, gris o blanco, entre otros). También vale la pena revisar las tendencias más nuevas y decidir una lámpara hecha de hormigón o madera. Tales accesorios de luz minimalistas se ajustarán idealmente a un interior contemporáneo lleno de elementos simples y efectivos. Las lámparas se adaptan a salas de estar, dormitorios y habitaciones para niños.

Bombilla: G9, 1x40W, 50Hz, 220V, IP20

Bombilla no incluida.

Dimensiones: 10/12/10 cm

Material: Madera

Color: madera natural.

ESQUEMA DE INSTALACIÓN

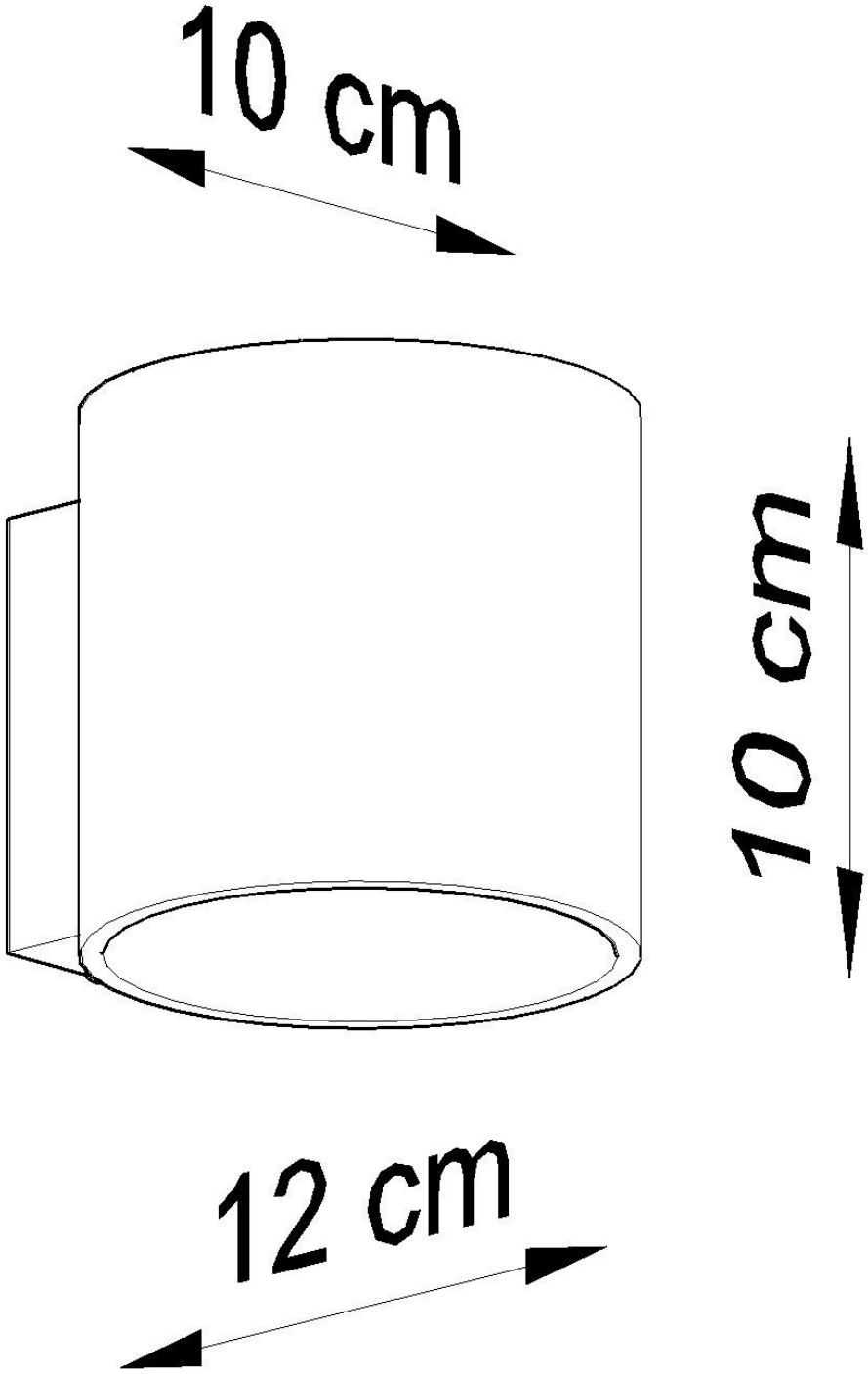
10 cm
10 cm
12 cm

GALERIA

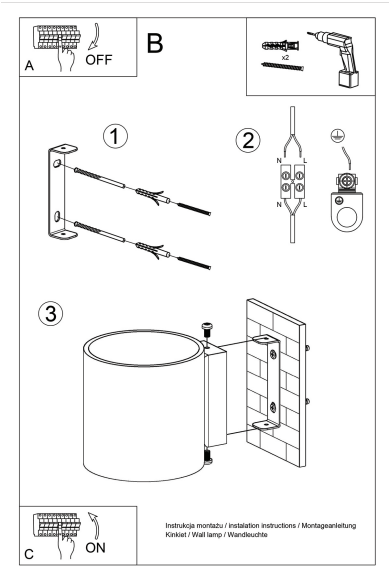

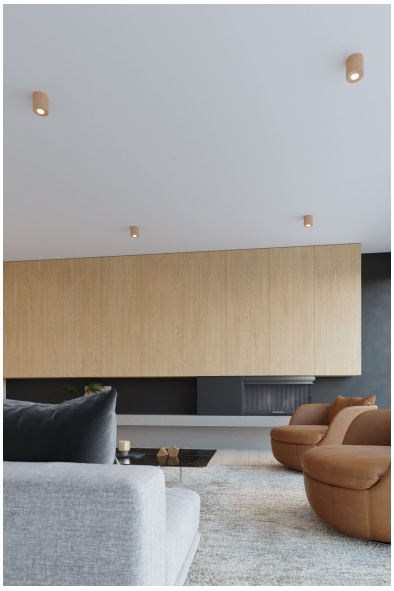

AVISO

Datos sujetos a cambios sin aviso. Excepto errores y omisiones. Asegúrese de utilizar el archivo más reciente posible.