Aplique de techo MERIDA 3 negro, GU10

AC220V | GU10 | IP20

ESPECIFICACIONES

Puntos de Luz	**3**
Alimentación	**AC220V**
Casquillo	**GU10**
Otros	**Housing**
Color	**negro**
Interior-exterior	**Interior**
Protección IP	**IP20**
Estilo	**moderno**
Estancia	**salon**

Referencia
LD2021051

Dimensiones del producto
450x60x160mm

Dimensiones del packaging
31x12x17cm

DETALLES

Las lámparas de la colección Mérida robarán los corazones de todos los entusiastas de estilo industrial. De hecho, es el estilo que será el lugar más adecuado para instalar uno (o varios) de ellos. Las lámparas de diseño de Mérida enfatizarán el carácter crudo, fresco y decisivo de los interiores del estilo industrial. Hecho de acero de alta calidad, que garantiza su longevidad. Las lámparas han sido diseñadas para ajustar el ángulo de inclinación del haz de luz.

Bombilla: GU10, 3x40W, 50Hz, 220V, IP20
Bombilla no incluida.
Dimensiones: 45/6/16 cm.
Material: Acero
De color negro

ESQUEMA DE INSTALACIÓN

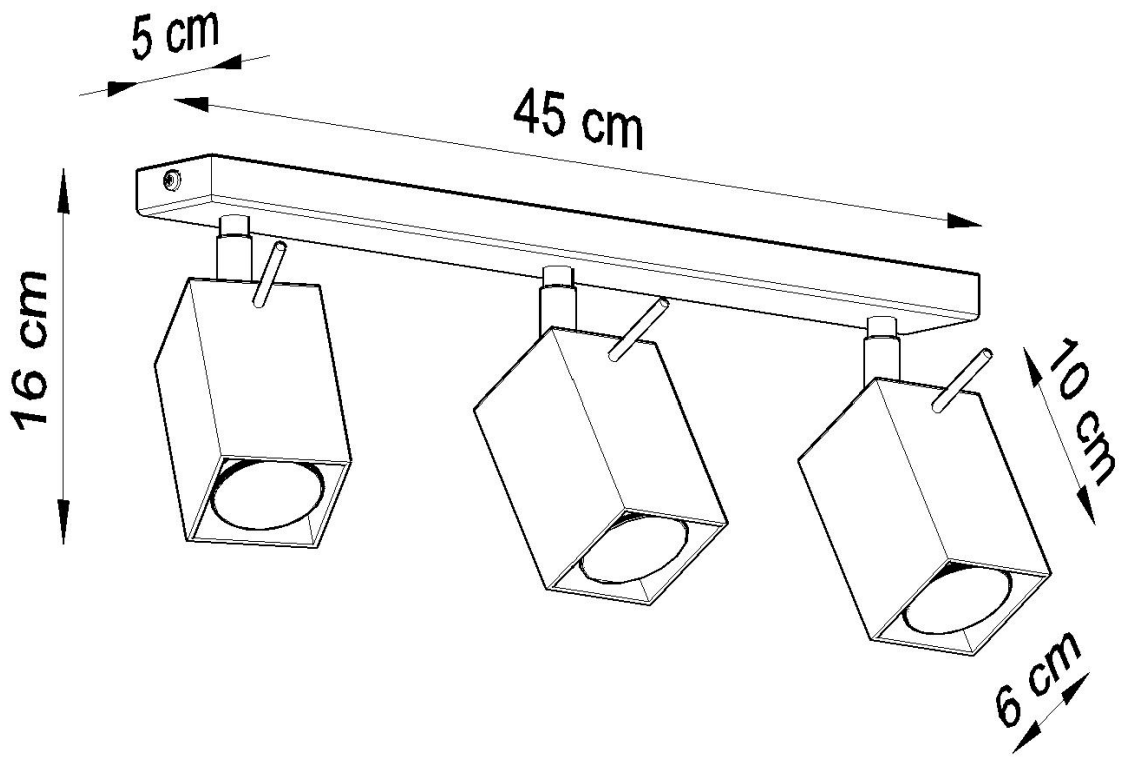

GALERIA

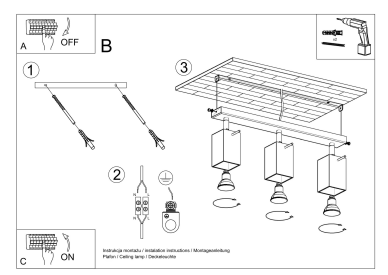

AVISO

Datos sujetos a cambios sin aviso. Excepto errores y omisiones. Asegúrese de utilizar el archivo más reciente posible.