Aplique de techo DIREZIONE 3 negro, GU10

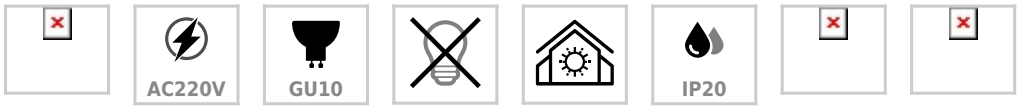

ESPECIFICACIONES

Puntos de Luz	**3**
Alimentación	**AC220V**
Casquillo	**GU10**
Otros	**Housing**
Color	**negro**
Interior-exterior	**Interior**
Protección IP	**IP20**
Estilo	**moderno**
Estancia	**salon**

Referencia
LD2021080

Dimensiones del producto
450x60x200mm

Dimensiones del packaging
50x20x20cm

DETALLES

Diseñadores de lámparas, más y más a menudo sorprendentes con ideas originales, la mejor prueba es la serie de lámparas DIREZIONE. A pesar del diseño original, es una proposición universal: el color clásico garantiza la posibilidad de igualar a varios diseños. La lámpara es una excelente opción, no solo para un apartamento, con su ayuda, puede organizar una oficina atractiva, con una iluminación óptima de un espacio específico. Vale la pena prestar atención a la forma específica de la pantalla en forma de un cilindro. ¡La elegancia atemporal nunca saldrá de moda!

Bombilla: GU10, 3x40W, 50Hz, 220V, IP20
Bombilla no incluida.
Dimensiones: 45/6/20 CM
Material: Acero
De color negro

ESQUEMA DE INSTALACIÓN

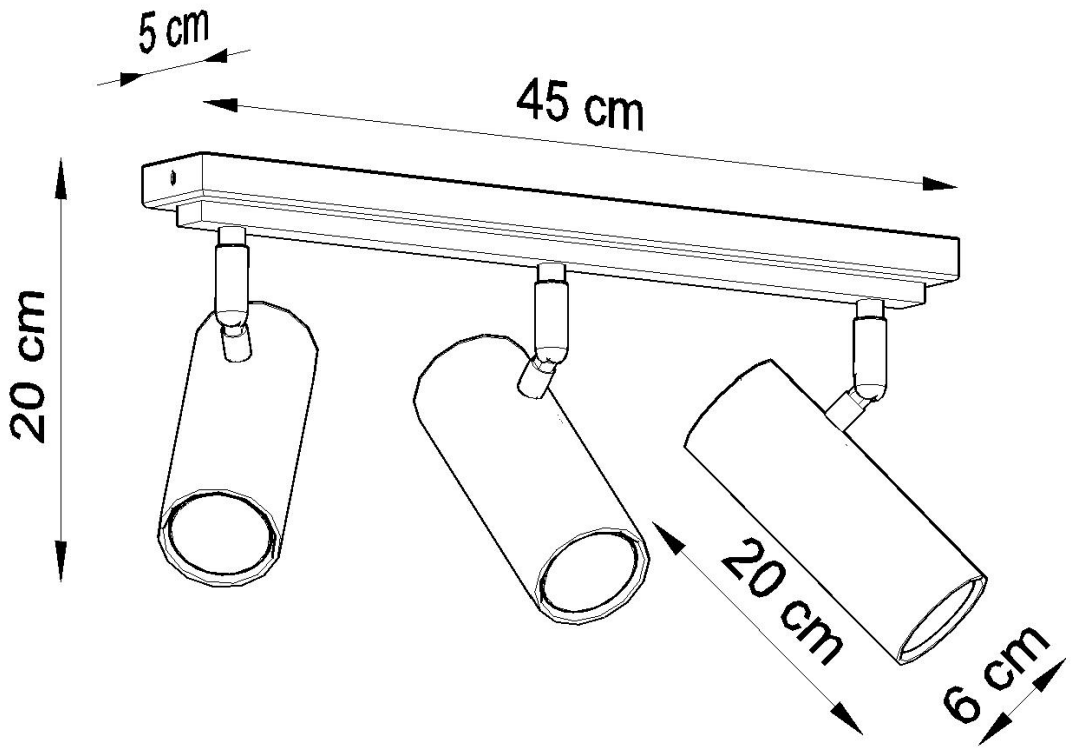

GALERIA

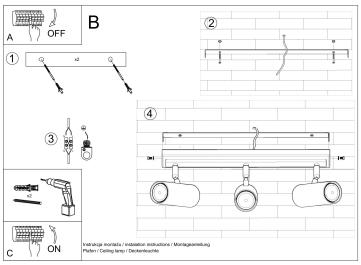

AVISO

Datos sujetos a cambios sin aviso. Excepto errores y omisiones. Asegúrese de utilizar el archivo más reciente posible.